asalvo baby

FLIGHT/TRAVEL

INSTRUCCIONES DE USO

REF: 18571- 18588 - 18595

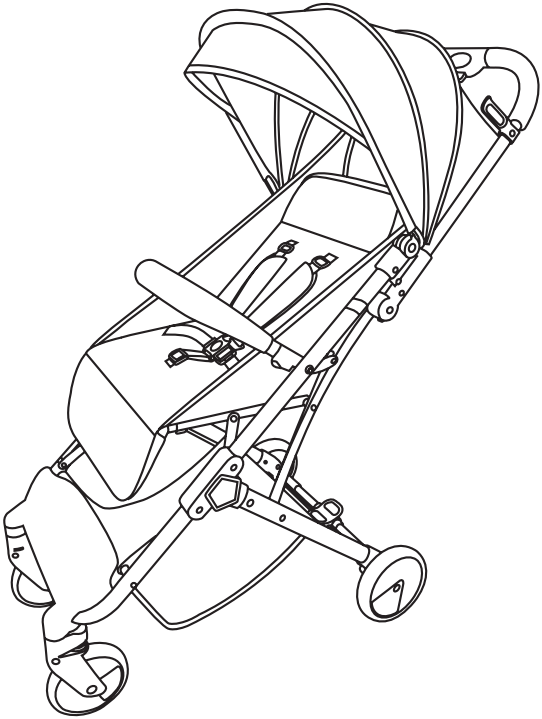

IMPORTANTE:
GUARDAR ESTAS INSTRUCCIONES PARA CONSULTAS FUTURAS. LÉASE ATENTAMENTE

CONFORME A LA NORMA EN 1888:2018
Este producto está destinado a niños de entre 0 y 36 meses y hasta 15 KG de peso.

asalvo baby

Gracias por elegir nuestro producto.

Lea estas instrucciones cuidadosamente antes de su uso y guárdelas para referencias futuras. La seguridad de su hijo puede verse afectada si usted no sigue estas instrucciones.

ATENCIÓN

- No seguir estas instrucciones o el uso incorrecto del producto pueden dar lugar a situaciones peligrosas que pueden causar daño al bebé o la silla.

- Con el fin de evitar el riesgo de asfixia por favor retire todas las bolsas de plástico y materiales de embalaje antes de usar el producto.

- Utilice la velocidad normal a pie para empujar el cochecito. En caso de avería o mal funcionamiento, por favor, deje de usar el producto de inmediato, y póngase en contacto con nuestro departamento de atención al cliente para obtener ayuda lo antes posible..

Por favor, lea las instrucciones antes de usar este producto, se le indicará el método correcto de funcionamiento y el método de instalación, con el fin de evitar un funcionamiento incorrecto y daños en el producto o dañar a su hijo. Guarde este manual en lugar seguro, para futuras referencias.

CUIDADO Y MANTENIMIENTO

- Cuando la use en la playa, limpie por completo su silla de paseo de sal y arena, especialmente en los conjuntos de ruedas
- Deje de usar su silla de paseo en caso de estar dañada o rota.
- Para limpiar el chasis de la silla de paseo, use solamente jabón de uso doméstico, detergente y agua templada. No utilice lejía ni productos abrasivos.
- Deje secar completamente antes de usar.
- Limpiar la burbuja de lluvia a mano. No usar lejía.
- La exposición excesiva al sol puede causar decoloración prematura de los plásticos y los textiles.

ADVERTENCIAS

Observe estrictamente las siguientes precauciones, de lo contrario pueden producirse daños.

- ¡ADVERTENCIA!: No dejar nunca al niño desatendido.
- ¡ADVERTENCIA!: Asegurarse de que todos los dispositivos de cierre están engranados antes del uso.
- ¡ADVERTENCIA!: Para evitar lesiones, asegúrese de que el niño se mantiene alejado durante el desplegado y el plegado de este producto.
- ¡ADVERTENCIA!: No permita que el niño juegue con este producto.
- ¡ADVERTENCIA!: Usar siempre el sistema de retención.
- ADVERTENCIA!: Esta silla está diseñada para un solo niño. El uso de este cochecito con un niño que pesa más de 15 KG causará un desgaste excesivo y estrés en los materiales.
- ¡ADVERTENCIA!: Este producto no es adecuado para correr o patinar.
- ¡ADVERTENCIA!: Esta silla es para niños desde los 0 meses hasta los 15 KG.
-¡ADVERTENCIA!: Para los bebés recién nacidos es recomendable la posición más reclinada.
- ¡ADVERTENCIA!: El dispositivo de estacionamiento se debe engranar cuando se coloca y desmonta al niño.
- ¡ADVERTENCIA!: La carga máxima de la cesta es 2kg.
- ¡ADVERTENCIA!: Cualquier carga fijada al manillar y/o a la parte trasera del respaldo y/o en los laterales del vehículo puede afectar a la estabilidad del vehículo.
- ¡ADVERTENCIA!: Sólo se deben usar repuestos

proporcionados o recomendados por el fabricante.

- ¡ADVERTENCIA!: No deben usarse accesorios que no estén aprobados por el fabricante.

- ¡ADVERTENCIA!: Aleje al niño de todas las piezas móviles mientras que hace ajustes.

- ¡ADVERTENCIA!: Utilice siempre los arneses superiores en combinación con el cinturón de la cintura.

- ¡ADVERTENCIA!: Al subir o bajar escaleras o escaleras mecánicas, retire siempre a su hijo y pliegue la silla.

- ¡ADVERTENCIA!: Preste especial atención cuando suba o baje un escalón o la acera, tratando de evitar que vuelque. Conduzca la silla con cuidado en curvas o por caminos de grava.

- ¡ADVERTENCIA!: Revise periódicamente su silla de paseo y compruebe que no existen tornillos flojos, piezas gastadas, materiales rotos o elementos descosidos. Reemplaze o repare las piezas según sea necesario.

- ¡ADVERTENCIA!: Cuando maniobre la silla de paseo en superficies irregulares, es mejor colocar las ruedas delanteras fijas con el bloqueo. Para superficies planas está recomendado el uso de las ruedas en el modo giratorias. Si sigue estas recomendaciones, las ruedas se moverán fácilmente y se desgastarán menos.

- ¡ADVERTENCIA!: Todas las ruedas deberán estar simultáneamente bloqueadas o desbloqueadas.

asalvo baby

Por favor, lea las instrucciones antes de usar este producto, se le indicará el método correcto de funcionamiento y el método de instalación, con el fin de evitar un funcionamiento incorrecto y daños en el producto o dañar a su hijo. Guarde este manual en lugar seguro, para futuras referencias.

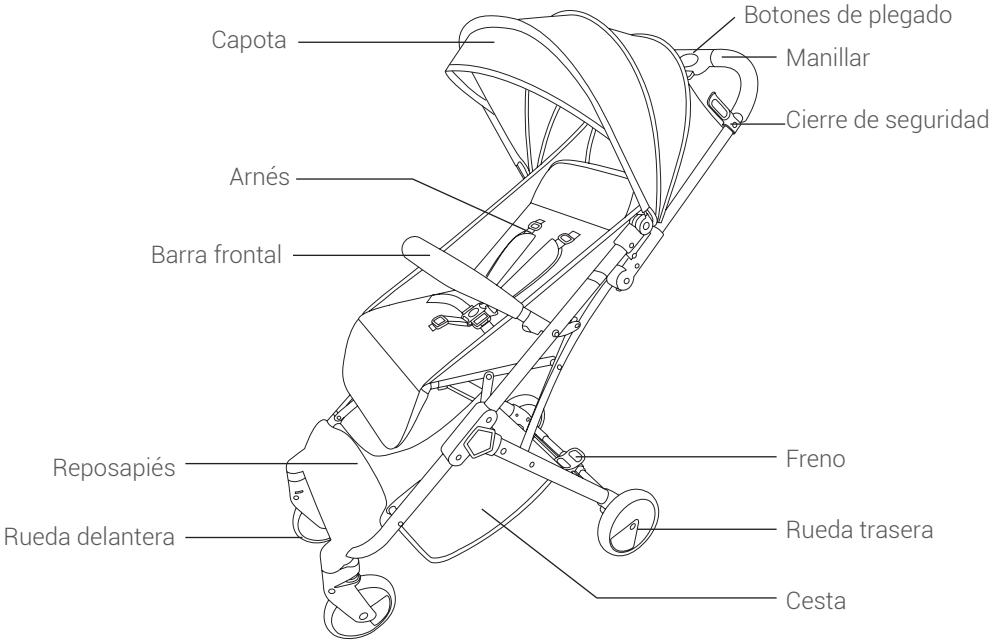

asalvo baby

1 DESPLEGAR LA SILLA

Retire el cierre de seguridad.

Quite el cierre de seguridad antes de desplegar la silla.

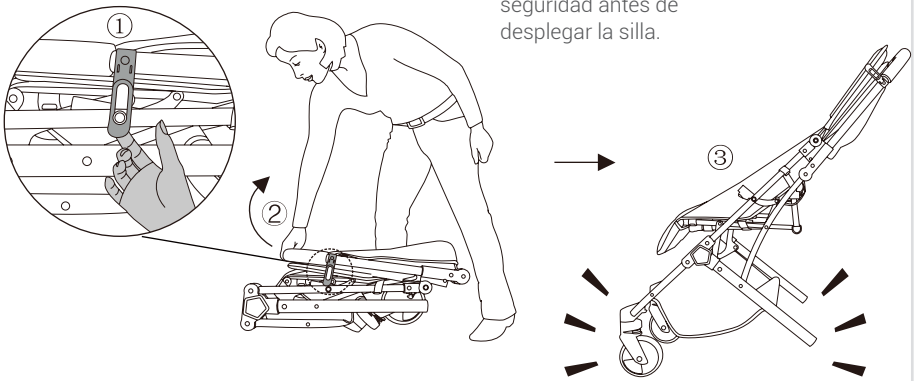

2 MONTAJE RUEDA TRASERA

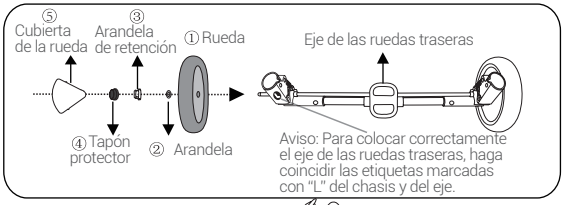

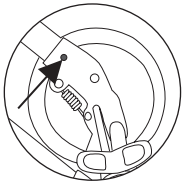

Botón de desmontaje del eje de las ruedas traseras

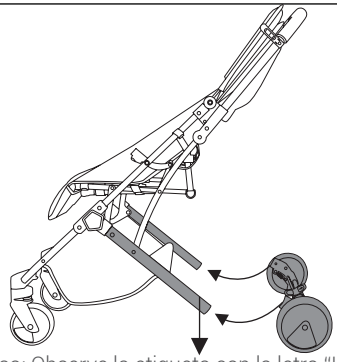

Aviso: Observe la etiqueta con la letra "L"

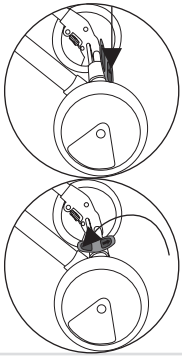

Para frenar

Para andar

3 INSTALACIÓN DE LA BARRA FRONTAL.

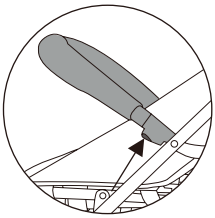

Botón para quitar la barra frontal.

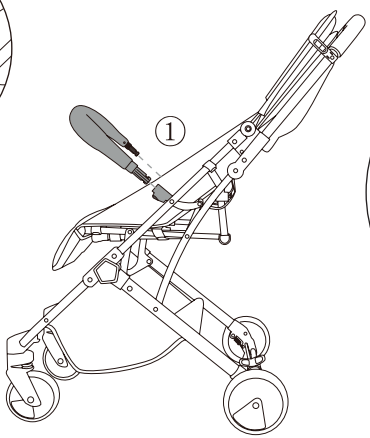

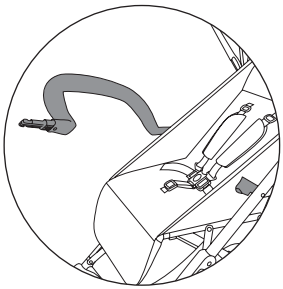

Quite solo un lateral de la barra frontal para sacar a los bebés.

4 DESMONTAJE DE LA RUEDA DELANTERA

Botón para desmontar la rueda delantera

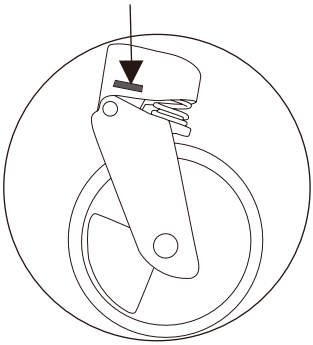

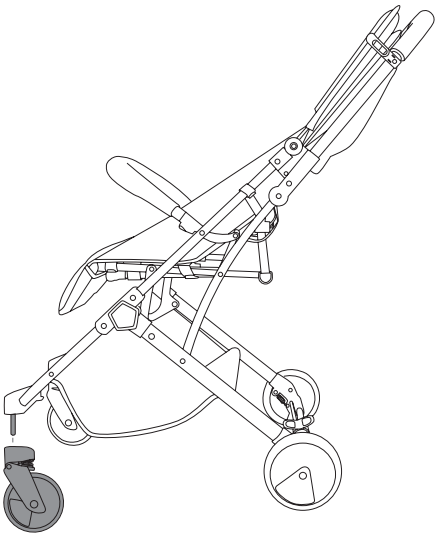

asalvo baby

5 AJUSTE DE LA CAPOTA

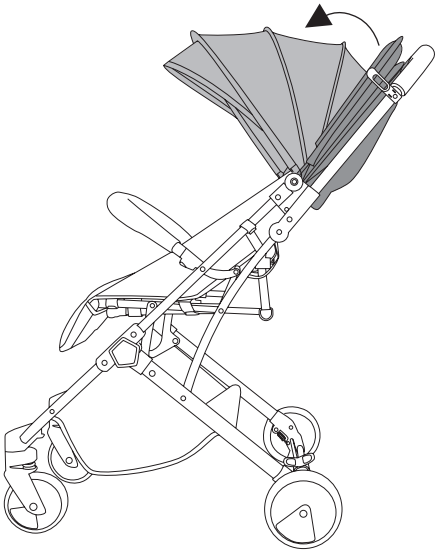

6 AJUSTE DEL RESPALDO

Una mano sostiene el anillo de ajuste del respaldo, la otra mano agarra la hebilla de ajuste del respaldo para tirar hacia delante.

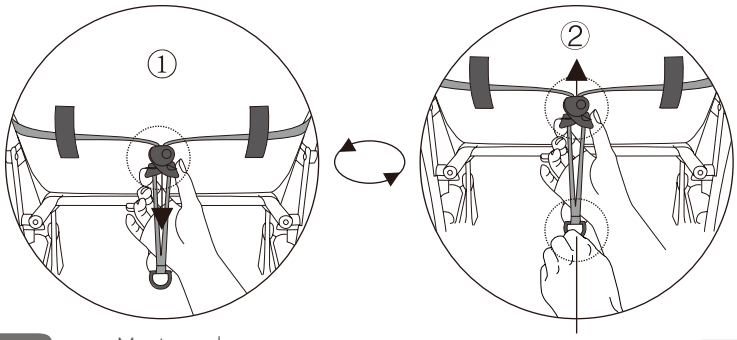

Mantenga la hebilla de ajuste del respaldo y tire hacia atrás

Anillo de ajuste del respaldo

7 USO DE CINTURONES DE SEGURIDAD

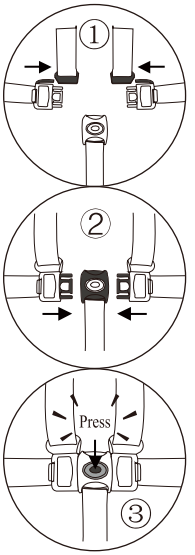

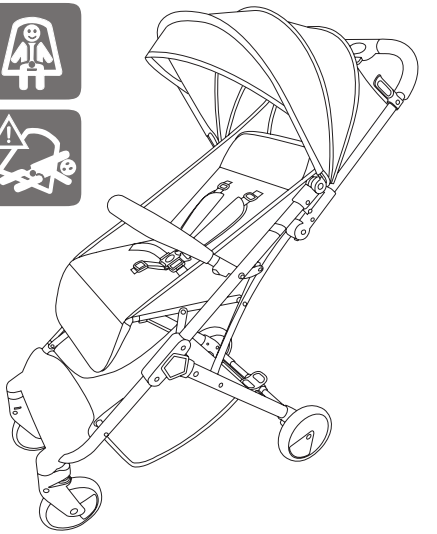

8 DOBLE USO EN INVIERNO Y VERANO

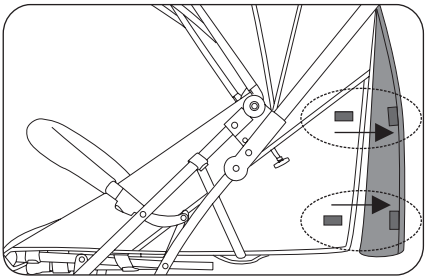

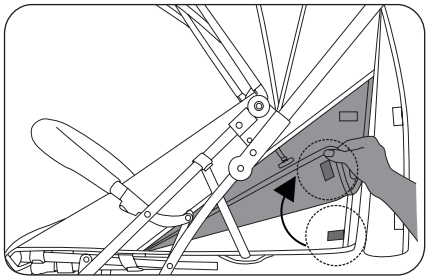

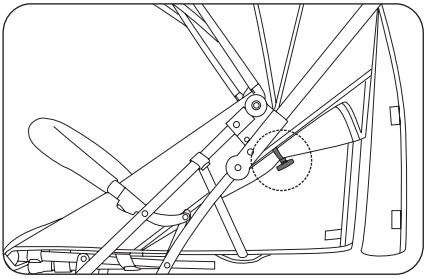

asalvo baby

9 PLEGANDO DE LA SILLA

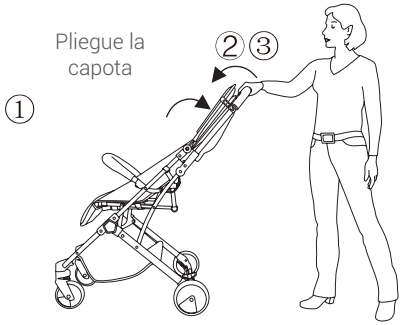

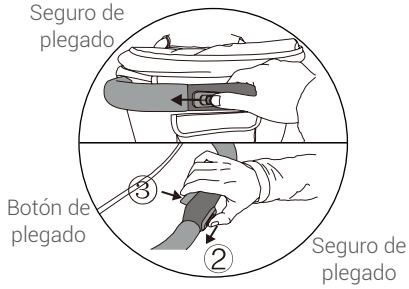

Deslice el seguro de plegado desde la derecha hasta el final, sin soltar el seguro, presione el botón de plegado hasta que la silla quede plegada y bloqueada.

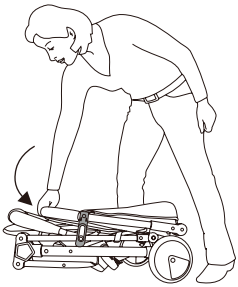

④

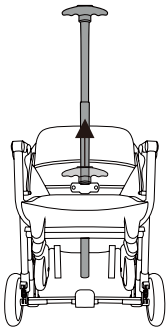

⑤

asalvo baby

ATENCIÓN

En el chasis de la silla viene adherida una pegatina en la que aparecen impresos el número de referencia y de lote del producto. NO QUITE ESTA PEGATINA. Esta pegatina debe permanecer en el producto para cualquier reclamación.

Este artículo dispone de garantía según lo estipulado en la ley 23 / 2003 de 10 de julio. Conservar la factura de compra, es imprescindible su presentación en la tienda donde adquirío el producto para justificar su validez ante cualquier reclamación. Quedan excluídos de la presente garantía aquellos defectos o averías producidas por un uso inadecuado del artículo o el incumplimiento de las normas de seguridad y mantenimiento descritas en las hojas de instrucciones y en las etiquetas de lavado, así como los elementos de desgaste por uso normal y manejo diario.

Gracias
POR ADQUIRIR UN PRODUCTO ASALVO.

www.asalvo.com

Síguenos

asalvo

Estar Asalvo S.L.
CIF B91234286
PI Hacienda Dolores, C/ Dos, 2 · 41500 · Alcalá de Guadaíra · Sevilla
Tfno. 902 360 516 · Fax: 955 631 205 · email: info@asalvo.com
www.asalvo.com

asalvo baby

FLIGHT/TRAVEL

OWNER'S MANUAL
REF: 18571 - 18588 - 18595

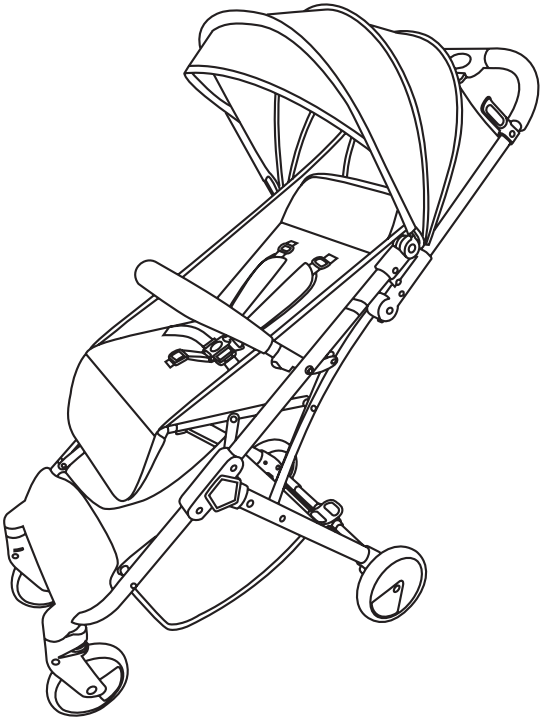

IMPORTANT:
KEEP FOR FUTURE REFERENCE,
PLEASE READ CAREFULLY

THIS PRODUCT COMPLIES WITH EN 1888:2018
This stroller is intended for use with children age between 0 and 36 months, up to 15 KG for weighting.

asalvo baby

Please read this manual carefully in order to correctly use the stroller and safely keeping it for future reference.If you do not follow the instructions ,it may affect the safety of children. If the transfer, please send the instructions to be delivered.

BE CAREFUL

- Incorrect use or lack of understanding of the instructions,it can lead to dangerous situations which may cause the person or pushchair damaged .

- In order to prevent suffocation pls remove all plastic bags and packaging materials before using

- Please use normal walking speed to push the stroller. In the event of damage or malfunction, please stop using immediately,pls contact with our customer service department for assistance asap.

Please read the instructions before using this product, it will tell you the right operation method and the installation program, in order to avoid incorrect operation method and damage to the product or harm your child. This manual shall be properly kept in the place that children is not easy to take place

CARE & MAINTENANCE

- When using your pushchaire at the beach, completely clean your pushchair afterwards to remove and and salt from the wheel assemblies.
- Discontinue using your pushchair should it become damaged or broken.
- To clean pushchair frame, use only household soap or detergent and warm water.No bleach, spirit or abrasive cleaners.Allow to dry before stroint.
- To clean raincover handwash.Do not bleach to clean baby bag.wipe with damp cloth. Do not bleach.
- Excessive exposure to the sun could cause premature fading of pushchaire plastic and fabric.

WARNING!

- NEVER leave the child unattended.
- Eusure that all the locking devices are engaged before use.
- To avoid injury ensure that your child is kept away when unfolding and folding this product.
- Do not let your child play with this product.
- Always use the restraint system.
- This pushchair is intended for one child only .Use of this push chair with a child weighing more then 15 KG will cause excessive wear and stress on this pushchiair.
- This product is not suitable for running or skating.
- This vehicle is for children 0 months and up to 15 KG.
- For newborn babies is recommended sleeping position .
- The parking device shall be engaged when placing and removing your child.
- The maximum load of the basket is 2 kg .
- Do not hang shopping bags on the handle or carry shopping bags on the push chair. It May be unsafe to use accessries.e.g. Child seats, bag hooks,raincovers,etc.other than those appoverd by the manufacture.
- This stroller has been designed for one child and shall be used for the transport for only one child!
- Accessories that are not approved by the manufacturer should not be used .
- Only replacement parts supplied or recommended

by the manufacturer/distributor shall be used.

- It may be dangerous to leave your child unattended, Children should be harnessed in at all times and should never be left unattended.
- The child should be clear of all moving parts while making adjustments.
- Always use the croth strap in combination with the waist belt.
- When ascending or decending staires or escalators, always remove your child and fold the pushchiar.
- Pay special attention when raising or lowering a step or sidewalk, trying to avoid overturning. Drive the chair carefully on bends or on gravel roads.
- From time to time , check your pushchair for loose screws,worn parts, torn material or stitching, replace or repaire the parts as needed.
- When maneuvering the stroller on uneven surfaces, it is best to set the front wheels fixed with the lock. For flat surfaces it is recommended to use the wheels in the rotating mode. If you follow these recommendations, the wheels will move easily and wear less.
-All wheels must be locked or unlocked at the same time.

WARNING

A sticker is affixed to the chassis of the chair on which the reference number and batch number of the product are printed. DO NOT REMOVE THIS STICKER. This sticker must remain on the product for any claim.

This item has a warranty as stipulated by law 23/2003 of 10 July. Keep the purchase receipt, as it is essential to provide it in the store where you purchased the product in order to justify the validity thereof against any complaint. Excluded from this warranty are defects or damage caused by improper use of the product or failure to comply with the safety and maintenance regulations
described in the instruction sheets and on washing labels, as well as the normal wear and tear from day-to-day use.

OWNER'S MANUAL

EN

asalvo baby

Please read the instructions before using this product, it will tell you the right operation method and the installation program, in order to avoid incorrect operation method and damage to the product or harm your child. This manual shall be properly kept in the place that children is not easy to take place

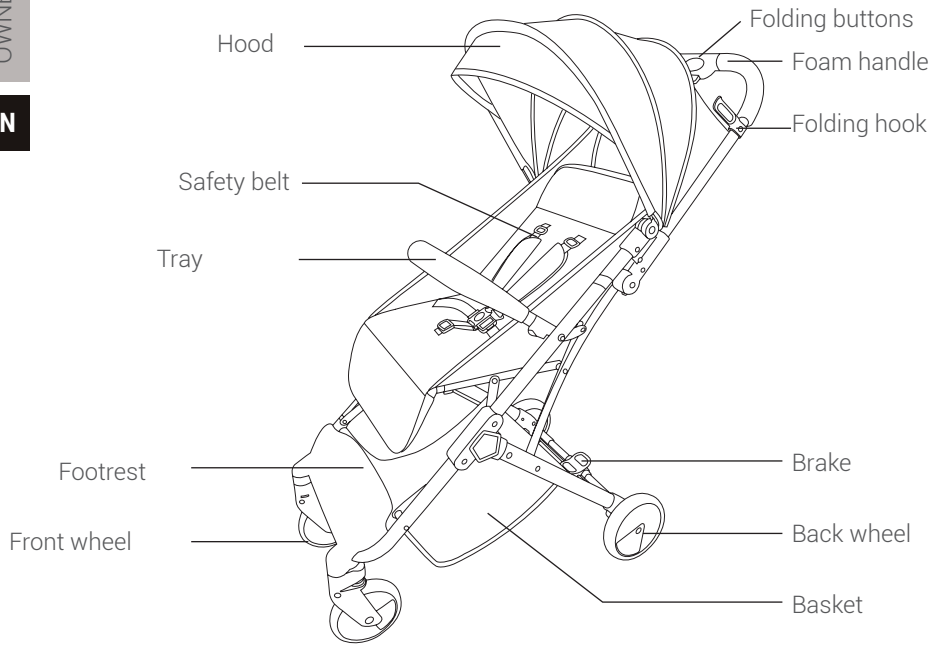

1 UNFOLD THE BUGGY

Undo the safety lock.

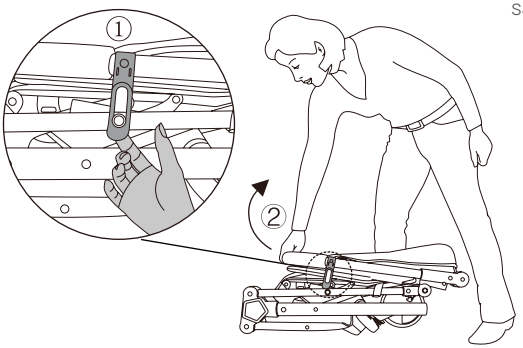

Remove the safety lock before unfolding the buggy.

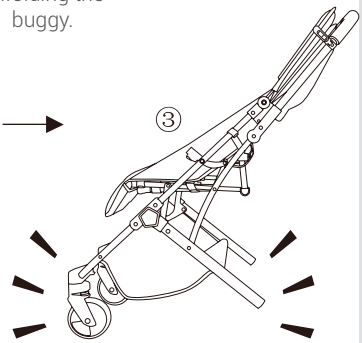

2 REAR WHEEL ASSEMBLY

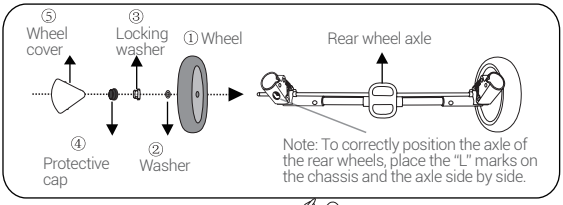

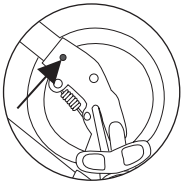

Button for disassembling the rear wheel axle

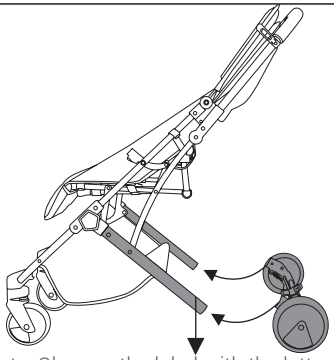

Note: Observe the label with the letter "L"

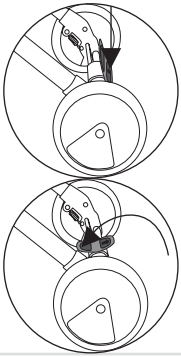

To brake

To go

3 INSTALLATION OF THE FRONT BAR.

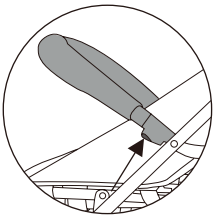

Button to remove the front bar.

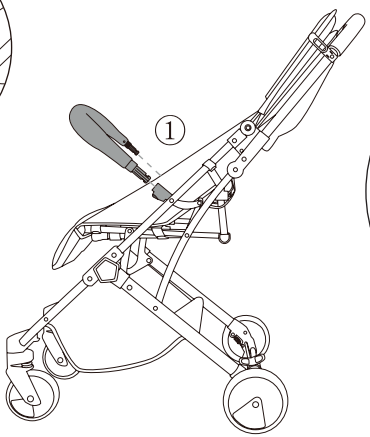

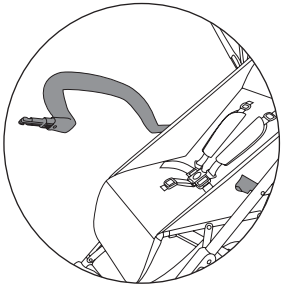

Remove only one side of the front bar to take out the babies.

4 DISASSEMBLING THE FRONT WHEEL

Button for disassembling the front wheel

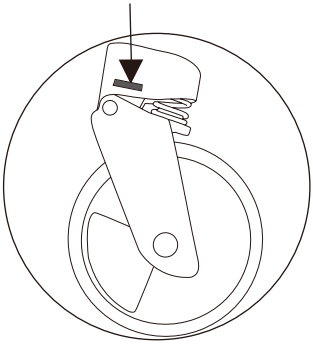

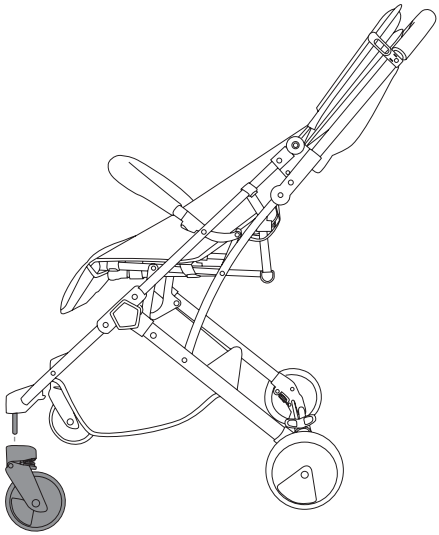

5 ADJUSTING THE HOOD

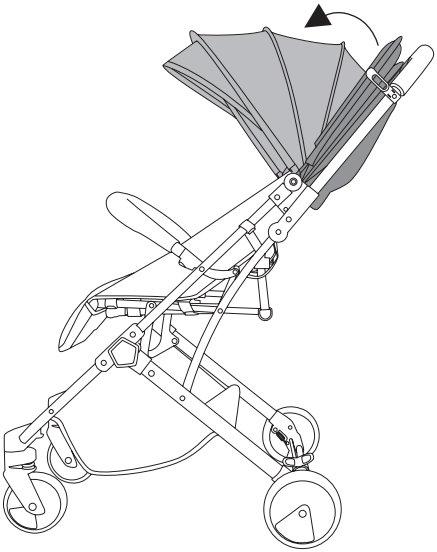

6 ADJUSTING THE BACKREST

One hand holds the backrest adjustment ring, the other hand grasps the backrest adjustment buckle to pull the front forward.

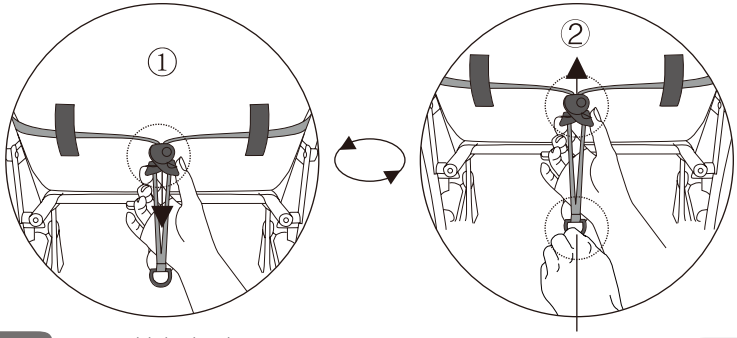

Hold the backrest adjustment buckle and pull back

Backrest adjustment ring

7 USE OF SAFETY BELTS

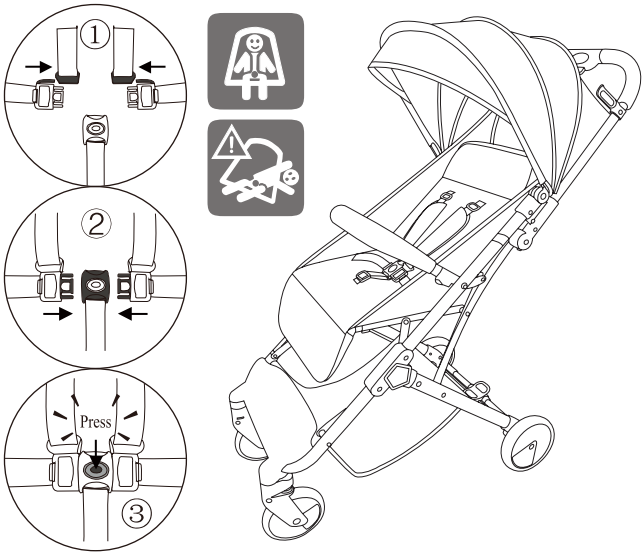

8 USE IN BOTH WINTER AND SUMMER

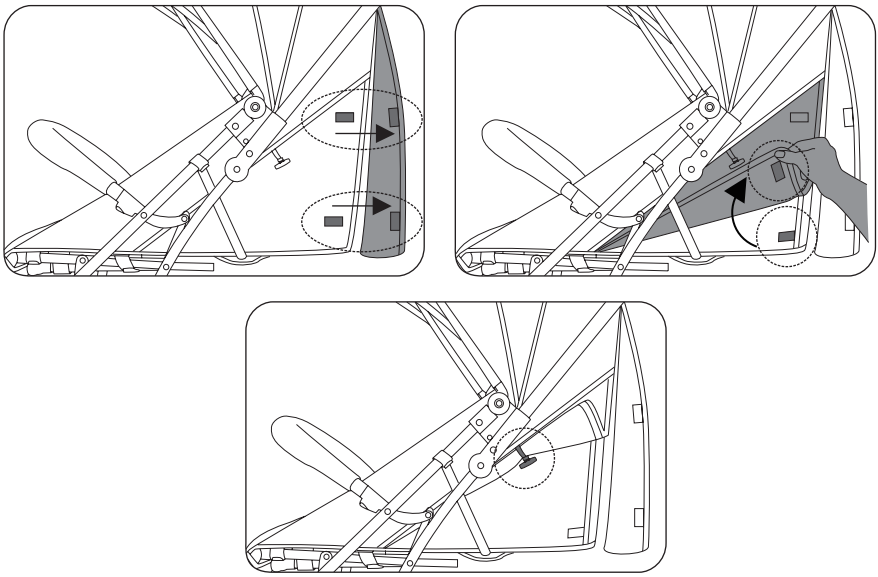

9 FOLDING THE BUGGY

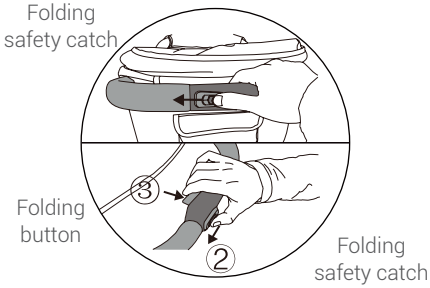

Slide the folding safety catch from the right to the end, without loosening the catch, press the folding button until the buggy is folded and locked.

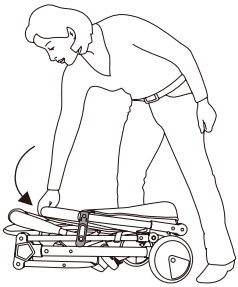

④

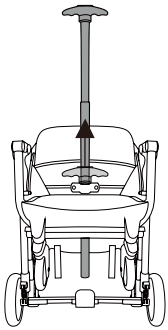

⑤

Thak you

FOR PURCHASING
ASALVO PRODUCT.

www.asalvo.com

Follow us

Estar Asalvo S.L.
CIF B91234286
PI Hacienda Dolores, C/ Dos, 2 · 41500 · Alcalá de Guadaíra · Sevilla
Tfno. 902 360 516 · Fax: 955 631 205 · email: info@asalvo.com
www.asalvo.com

asalvo baby

FLIGHT/TRAVEL

INSTRUCTIONS D'USAGE
REF: 18571-18588 - 18595

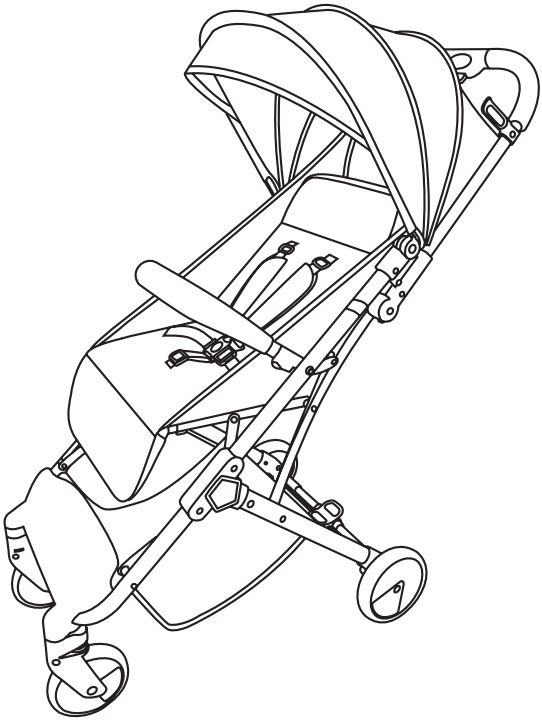

IMPORTANT: CONSERVER POUR LES AVENIRS CONSULTATIONS, LISEZ ATTENTIVEMENT

CONFORME À LA NORME EN 1888:2018
Ce produit est destiné aux enfants âgés de 0 à 36 mois et pesant jusqu'à 15 KG.

asalvo baby

Merci pour choisir notre produit

Lisez attentivement les instructions avant sonusage et gardez les pour de futures références. La sécurité de votre enfant peur être affectée si vous ne suivez pas ces instructions.

ATTENTION

- Ne pas suivre ces instructions ou usage incorrecte du produit peuvent donner lieu à des situations dangereuses qui peuvent causer dommages à l'enfant ou poussette.
- Afin d'éviter le risqué d'asfixie , s'il vous plait retirez tous les sacs de plastique et matériels d'emballage avant d'utiliser le produit.
- Utilisez la vitesse normale de marcher pour pousser le produit. En cas d'averie ou mal fonctionement, s'il vous plait, arrêtez d'utiliser le produit immédiatement et mettez vous en contact avec notre département Atention Client pour obtener une aide le plus tôt posible.

S'il vous plait, lisez les instructions avant d'utiliser le produit, on vous indiquera la méthode correcte de fonctionnement et d'installation, afin d'éviter un fonctionnement incorrect et dommages du produit ou de votre enfant. Gardez ce manuel dans un endroit sûre, pour de futures références.

SOINS ET MAINTENANCE

-Si vous utilisez à la plage, lavez completement la poussette du sel et sable, spécialement dans les parties des roues.
- Laisser d'utiliser le produit en s'il est endommagé ou cassé
- Pour laver le chassis de la poussette, utilisez seulement du savon domestique, détergent et eau tiède. Ne pas utiliser d'eau de Javel ni produits abrasifs
- Laisser sécher avant de l'utiliser
- Laver le protecteur de pluie à main, ne pas utiliser d'eau de Javel
- L'exposition excessive au soleil peut décolorer les plastiques et les textiles.

AVERTISSEMENTS

Respecter les precaution d'usage, dans le cas contraire peuvent endommager:

-AVERTISSEMENT: Ne jamais laisser l'enfant sans vigilance.

-AVERTISSEMENT: Assurez vous que tous les dispositifs de fermeture soient bien enclenchés avant usage.

-AVERTISSEMENT: Pour éviter des blessures, assurez vous que l'enfant se tient éloigné Durant l'ouverture ou fermeture de la poussette.

-AVERTISSEMENT: Ne pas laisser l'enfant jouer avec la poussette.

-AVERTISSEMENT: Toujours utiliser le système de retenue

-AVERTISSEMENT : Cette poussette est prévue pour un seul enfant. L'usage de cette poussette avec un enfant qui pèse plus de 15 KG causera une usure excesive et tension sur les materiaux.

-AVERTISSEMENT : Ce produit n'est pas apte pour courrir ou patine

-AVERTISSEMENT : Ce véhicule est destiné aux enfants à partir de 0 mois et jusqu'à 15 KG.

-AVERTISSEMENT: Pour les nouveaux nés , il est recommandé la position la plus inclinée.

-AVERTISSEMENT: Lors du stationnement vous devez activer les freins pour monter ou descendre l'enfant.

-AVERTISSEMENT: La charge maximum pour le panier est 2 kg.

-AVERTISSEMENT: Toute charge fixe sur le guidon et /

ou sur la partie arrière du dossier et/ou les lateraux de la poussette peut affecter la stabilité de la poussette.

-AVERTISSEMENT: Ne pas utilisez accessoires qui ne sont pas approuvés par le fabricant.

-AVERTISSEMENT: Utilisez seulement les pieces de reachange fournies ou recommandées par le fabricant.

-AVERISSEMENT: Eloigner l'enfant des pièces mobiles durant le montage

-AVERTISSEMENT: Utilisez toujours les harnais supérieurs conjointement avec la ceinture de sécurité.

-AVERTISSEMENT: Le fait de monter ou descendre les escaliers ou escaliers mécaniques, retirez toujours votre enfant et pliez la poussette.

-AVERTISSEMENT: Portez une attention particulière lors de la montée ou de descendre une marche ou un trottoir, en essayant de l'empêcher de basculer. Roulez prudemment sur les routes de chaise ou de gravier courbes.

-AVERTISSEMENT: Contrôlez périodiquement votre poussette et verifiez qu'il n'existe pas de pièces dévissées, ou usées, matériels cassés ou éléments décousus: Remplacez ou réparez les pieces si necessaire.

-AVERTISSEMENT: Lors de manoeuvre de la poussette sur des surfaces inégales, il est préférable de placer les roues avant fixes avec serrure. Il est recommandé pour les surfaces planes à l'aide de rotation des roues sur la route. Si vous suivez ces recommandations, les roues se déplacent facilement et moins d'usure.

-AVERTISSEMENT: Toutes les roues doivent être simultanément verrouillés ou déverrouillés.

asalvo baby

S'il vous plait, lisez les instructions avant d'utiliser le produit, on vous indiquera la méthode correcte de fonctionnement et d'installation, afin d'éviter un fonctionnement incorrect et dommages du produit ou de votre enfant. Gardez ce manuel dans un endroit sûre, pour de futures références.

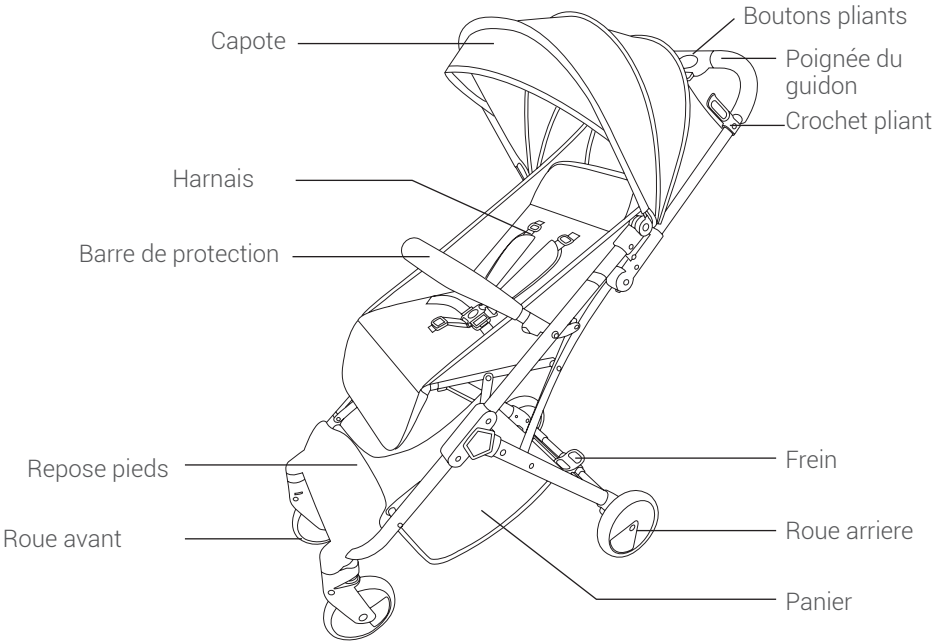

AVERTISSEMENT

Dans le cadre de la chaise est fixé un autocollant sur lequel le numéro de référence et produit beaucoup sont imprimés. NE PAS OUVRIR LE PRÉSENT CHOCS. Cet autocollant doit rester dans le produit pour toute réclamation.

Cet article dispose d'une garantie, conformément aux dispositions prévues dans la loi 23/2003 du 10 juillet. Conserver la facture d'achat, car il est indispensable de la présenter dans le magasin où les achats ont été effectués afin de justifier sa validité en cas de réclamation. La présente garantie ne couvre pas les défauts et/ou les pannes provoqués par une utilisation inappropriée de l'article ou le non-respect des normes de sécurité et d'entretien décrites dans les fiches d'instructions et sur les étiquettes de lavage, et elle ne couvre pas non plus les éléments d'usure provoquée par une utilisation normale et une manipulation quotidienne.

asalvo baby

1 DÉPLIER LE SIÈGE

2 MONTAGE ROUES ARRIÈRE

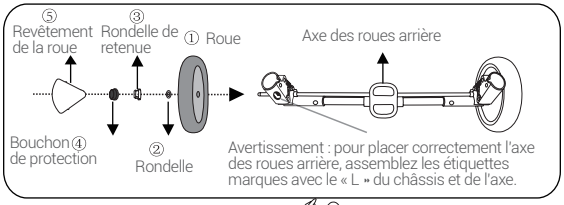

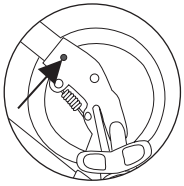

Bouton de démontage de l'axe des roues arrière

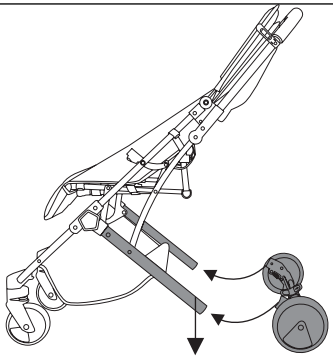

Avertissement : observez l'étiquette avec la lettre « L »

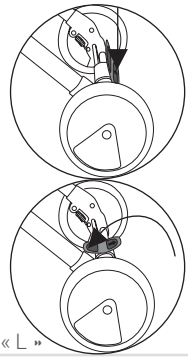

Pour freiner

Pour marcher

3 INSTALLATION DE LA BARRE AVANT.

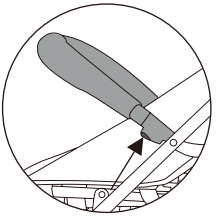

Bouton pour ôter la barre avant.

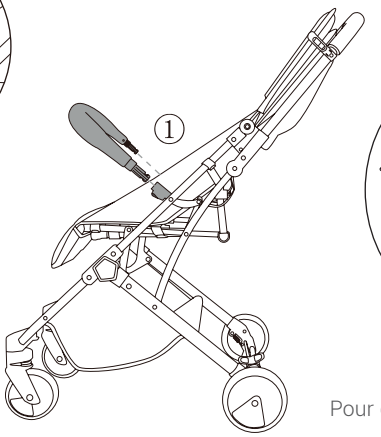

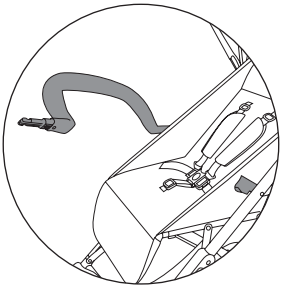

Pour enlever l'enfant, ôter seulement un côté de la barre avant.

4 DÉMONTAGE DE LA ROUE AVANT

Bouton pour démonter la roue avant

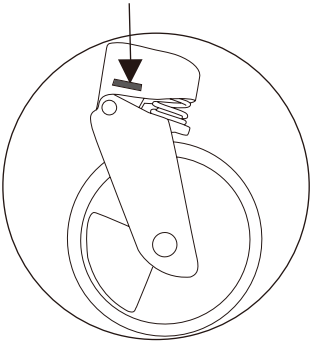

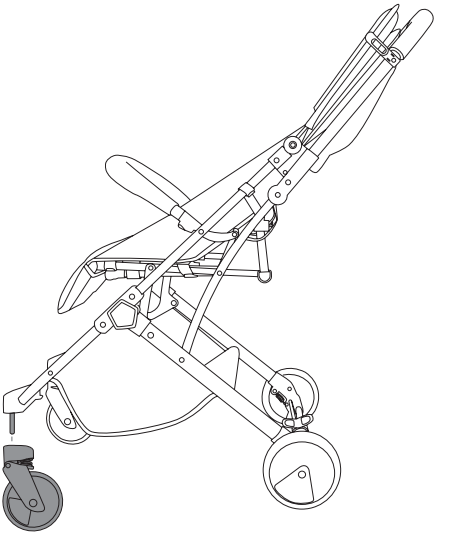

asalvo baby

5 RÉGLAGE DE LA CAPOTE

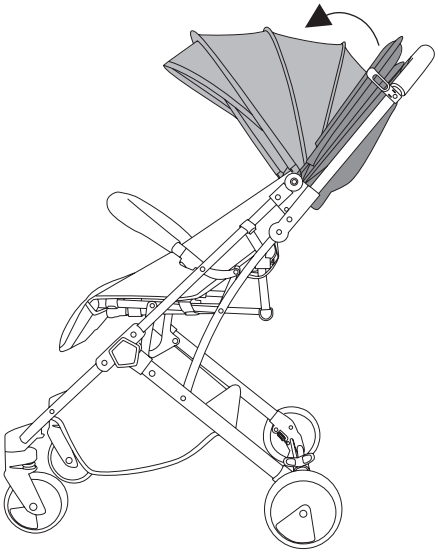

6 RÉGLAGE DU DOSSIER.

Placez une main sur l'anneau tandis que l'autre appuie sur la boucle, puis poussez le dossier vers l'avant.

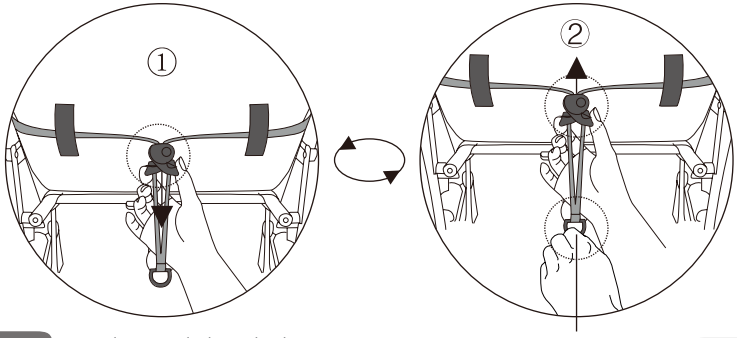

Maintenez la boucle de Réglage du dossier et tirez vers l'arrière.

Anneau de réglage du dossier

7 UTILISATION DES CEINTURES DE SÉCURITÉ

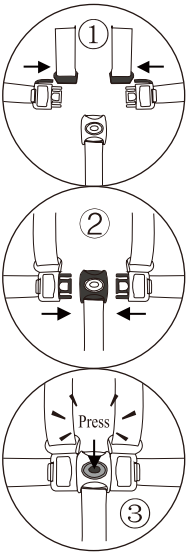

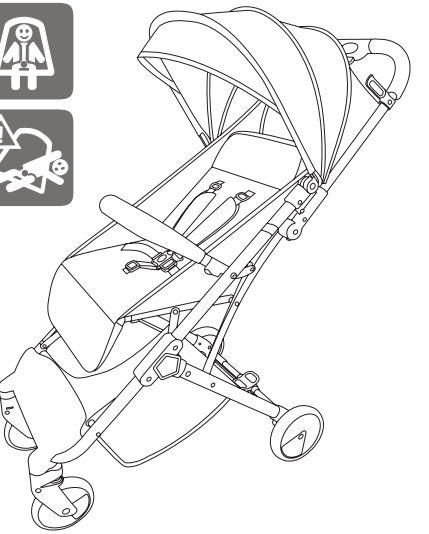

8 DOUBLE UTILISATION ÉTÉ / HIVER

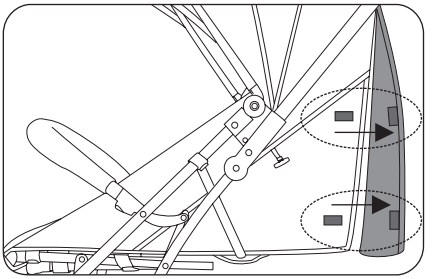

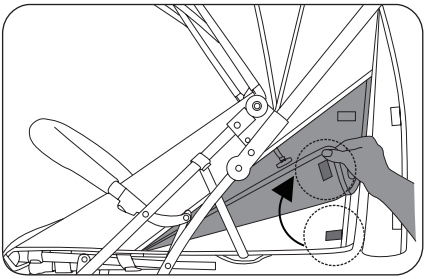

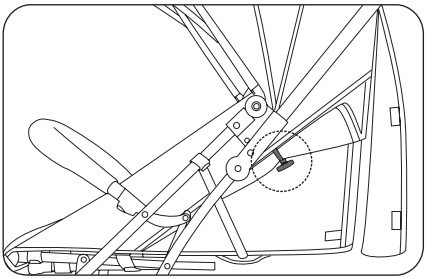

asalvo baby

9 PLIAGE DU SIÈGE

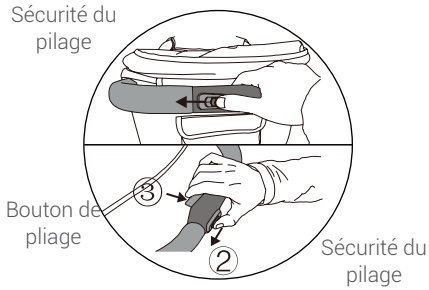

Faites glisser la sécurité du pliage de la droite vers l'extrémité sans lâcher la sécurité, appuyez sur le bouton de pliage jusqu'à ce que le siège soit plié et bloqué.

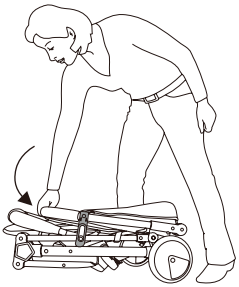

④

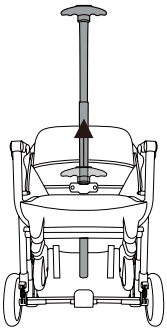

⑤

Merci

POUR L'ACHAT
PRODUIT ASALVO.

www.asalvo.com

Suivez-nous

Estar Asalvo S.L.
CIF B91234286
PI Hacienda Dolores, C/ Dos, 2 · 41500 · Alcalá de Guadaíra · Sevilla
Tfno. 902 360 516 · Fax: 955 631 205 · email: info@asalvo.com
www.asalvo.com

asalvo baby

FLIGHT/TRAVEL

ISTRUZIONE
REF: 18571-18588 - 18595

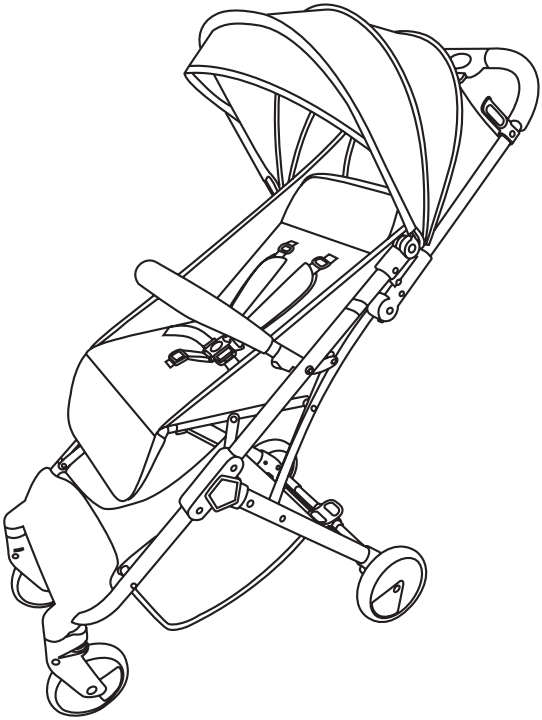

IMPORTANTE : UN CONSERVARE PER RIFERIMENTO FUTURO, LEGGERE ATTENTAMENTE

CONFORME ALLA NORMA EN 1888:2018
Questo prodotto è destinato a bambini tra 0 e 36 mesi il cui peso non superi i 15 KG.

asalvo baby

Grazie per aver scelto il nostro prodotto.

Leggere attentamente le istruzioni prima dell'uso e conservarle per riferimento futuro . La sicurezza del vostro bambino può essere compromessa se non si seguono queste istruzioni.

ATTENZIONE

- La mancata osservanza di queste istruzioni o uso improprio del prodotto può portare a situazioni pericolose che possono danneggiare il bambino o una sedia .

- Per evitare il rischio di soffocamento rimuovi tutti i sacchetti di plastica e dei materiali di imballaggio prima di utilizzare il prodotto .

- Utilizzare la normale velocità di piedi per spingere il passeggino . In caso di guasto o malfunzionamento , si prega di smettere immediatamente di utilizzare il prodotto e contattare il nostro servizio clienti per chiedere aiuto al più presto possibile.

Si prega di leggere le istruzioni prima di utilizzare questo prodotto indicherà il corretto metodo di funzionamento e metodo di installazione, al fine di evitare malfunzionamenti e danni al prodotto o danneggiare il bambino. Conservare questo manuale in un luogo sicuro per future consultazioni.

CURA E MANUTENZIONE

- Quando è in uso sulla spiaggia , pulire completamente la sabbia passeggino o sale, soprattutto nei set di ruote.
- Smettere di usare il passeggino deve essere danneggiato o rotto.
- Per pulire il telaio del passeggino, utilizzare solo sapone di Marsiglia, detergente e acqua calda. Non usare candeggina o abrasivi.
- Lasciare asciugare completamente prima di utilizzare.
- Pulire parapioggia mano. Non candeggiare.
- L'esposizione al sole eccessivo può causare dissolvenza prematura di plastiche e tessili .

AVVERTENZE

Rigorosamente osservare le seguenti precauzioni, altrimenti potrebbero verificarsi danni.

- ATTENZIONE: Non lasciare mai il bambino incustodito.

- ATTENZIONE: Assicurarsi che tutti i dispositivi di bloccaggio sono impegnati prima dell'uso.

- ATTENZIONE: Per evitare lesioni, assicurarsi che il bambino rimane via durante lo svolgersi e la piegatura di questo prodotto!.

- ATTENZIONE: Non lasciate che il vostro bambino giocare con questo prodotto.

- ATTENZIONE: utilizzare sempre il sistema di ritenuta!.

- ATTENZIONE: Questa sedia è stato progettato per un solo bambino!. L'uso di questo passeggino con un bambino di peso superiore a 15 KG causerà eccessiva usura e stress sui materiali.

- ATTENZIONE: Questo prodotto non è adatto per correre o pattinare!.

- ATTENZIONE: Questo veicolo é adatto per bambini sin dalla nascita e
fino ai 22 chilogrammi di peso.

- ATTENZIONE: Per il neonato è raccomandato posizione di riposo.

- ATTENZIONE: Il dispositivo di parcheggio dovrebbe impegnarsi quando sono immessi e smantella il bambino.

- ATTENZIONE: Il carico massimo del cestino è di 2 kg.

- AVVISO: Qualsiasi divisoria carico manubrio e / o sul retro dello schienale e / o sui lati del veicolo può influenzare la stabilità del veicolo.

- ATTENZIONE: deve essere utilizzato solo parti fornite o consigliati dal produttore.

- ATTENZIONE: gli accessori non approvati dal costruttore non devono essere utilizzati!.

- ATTENZIONE: Rimuovere il bambino da tutte le parti in movimento durante le regolazioni!.

- ATTENZIONE: utilizzare sempre l'imbracatura superiore in combinazione con la cintura in vita!.

- ATTENZIONE: Quando crescente o decrescente scale o scale mobili, rimuovere sempre il bambino e ripiegare la sedia!.

-ATTENZIONE: Prestare particolare attenzione quando si va verso l'alto o verso il basso di un gradino o marciapiede, cercando di mantenere di ribaltarsi. Guidare con prudenza sulla sedia o ghiaia curve strade.

- ATTENZIONE: Controllare periodicamente il passeggino e controllare che non vi siano viti allentate, parti usurate, rotte o strappate elementi materiali. Sostituire o riparare le parti in base alle esigenze.

-ATTENZIONE: Quando si manovra il passeggino su superfici irregolari, si consiglia di posizionare le ruote anteriori fisse con serratura. Si raccomanda di superfici piane con ruote girevoli sulla strada. Se si seguono queste raccomandazioni, le ruote si muovono facilmente e si usura meno.

-ATTENZIONE: Tutte le ruote devono essere bloccate o sbloccare contemporaneamente.

asalvo baby

Si prega di leggere le istruzioni prima di utilizzare questo prodotto indicherà il corretto metodo di funzionamento e metodo di installazione, al fine di evitare malfunzionamenti e danni al prodotto o danneggiare il bambino. Conservare questo manuale in un luogo sicuro per future consultazioni.

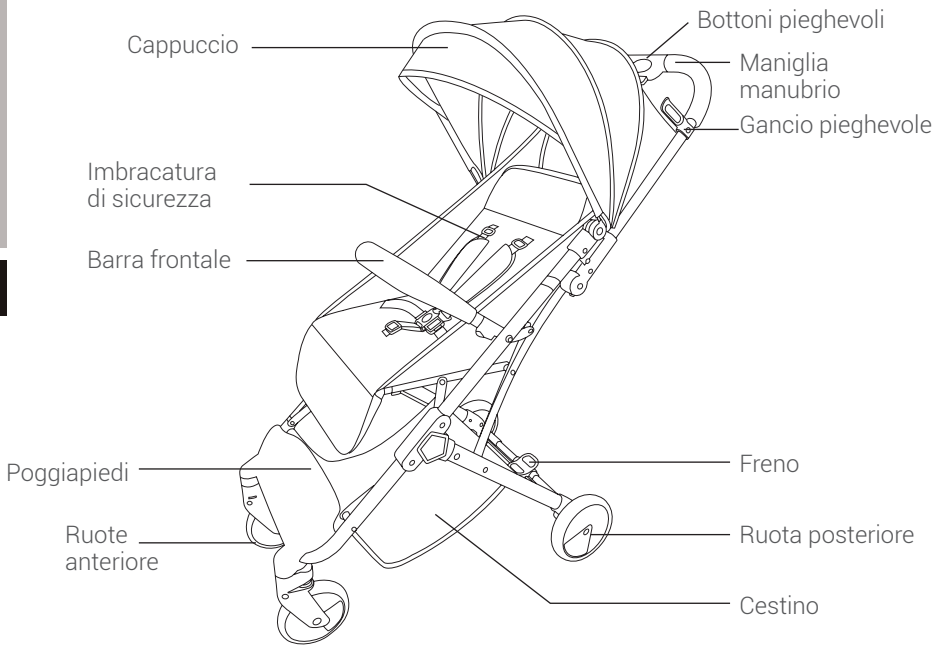

AVVERTENZE

Nella struttura della sedia è attaccato un adesivo sul quale sono stampati il numero di riferimento e lotto prodotto. Non rimuovere questo paraurti. Questo adesivo deve rimanere nel prodotto per qualsiasi reclamo.

Questo articolo è soggetto a garanzia secondo quanto previsto dalla legge n° 23 del 10 luglio 2003. Conservare il documento d'acquisto: è indispensabile la sua presentazione nel punto vendita dove è stato acquistato il prodotto per attestarne la validità in caso di reclamo. Sono esclusi dalla presente garanzia i difetti o guasti causati da un uso improprio dell'articolo o dal mancato rispetto delle norme di sicurezza e
di manutenzione descritte nelle istruzioni d'uso e nelle etichette di lavaggio, così come gli elementi soggetti ad usura in casi di normale uso quotidiano.

asalvo baby

1 APRIRE IL PASSEGGINO

Rimuovere il blocco di sicurezza.

Togliere il blocco di sicurezza prima di aprire il passeggino.

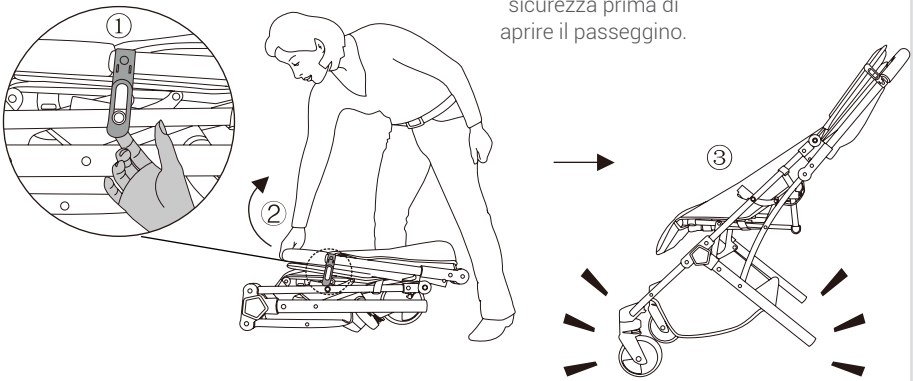

2 MONTAGGIO RUOTA POSTERIORE

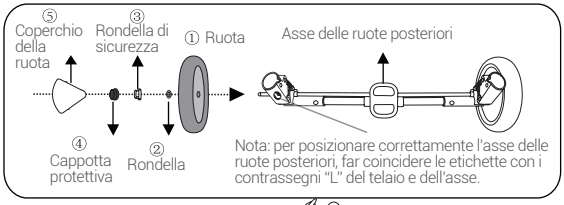

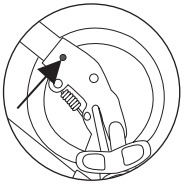

Pulsante per lo smontaggio dell'asse delle ruote posteriori

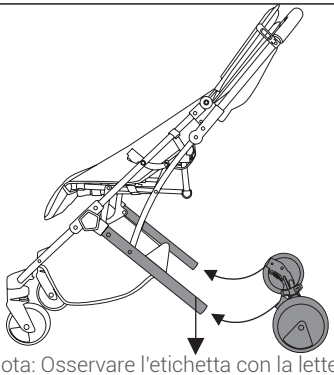

Nota: Osservare l'etichetta con la lettera "L"

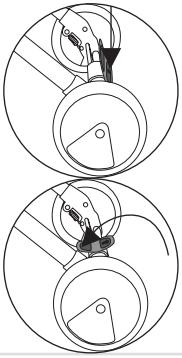

Per frenare

Per camminare

asalvo baby

3 INSTALLAZIONE DELLA BARRA ANTERIORE.

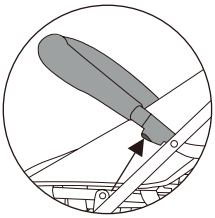

Pulsante per rimuovere la barra anteriore.

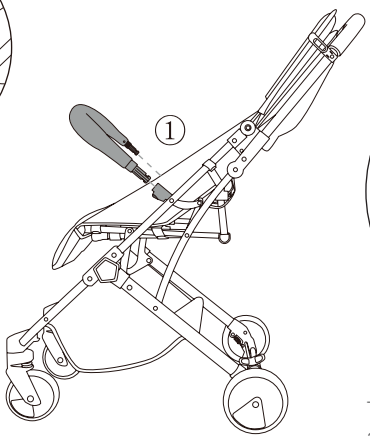

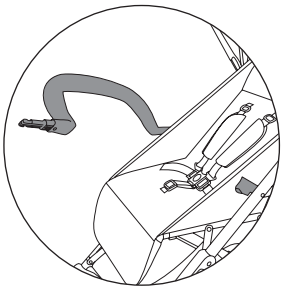

Togliere solo un lato della barra anteriore per prendere i bambini.

4 SMONTAGGIO DELLA RUOTA ANTERIORE

Pulsante per smontare la ruota anteriore

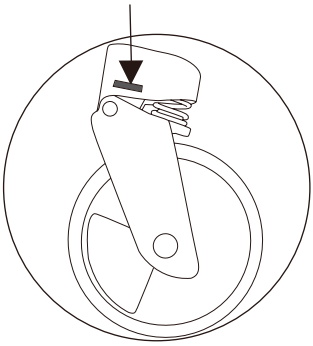

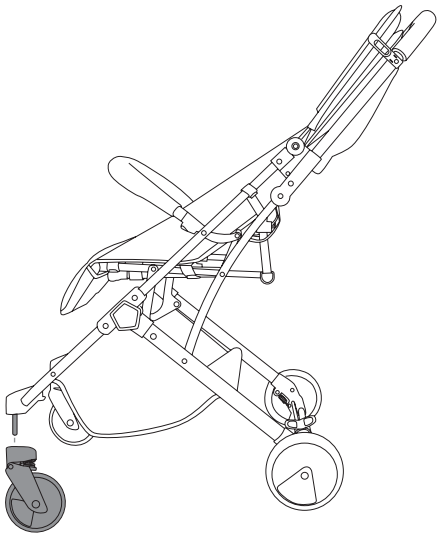

5 REGOLAZIONE DELLA CAPPOTTA

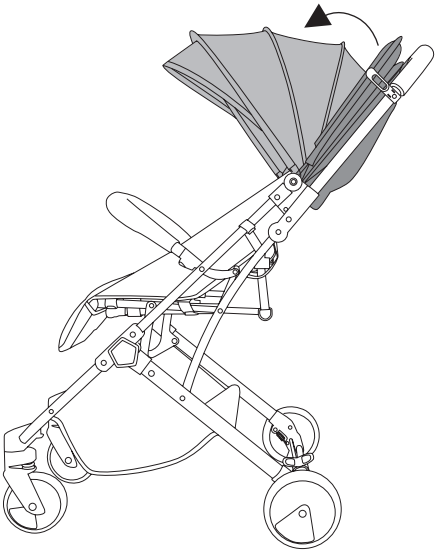

6 REGOLAZIONE DELLO SCHIENALE.

Tenere con una mano l'anello di regolazione dello schienale, e afferrare con l'altra mano la fibbia di regolazione dello schienale per tirare avanti.

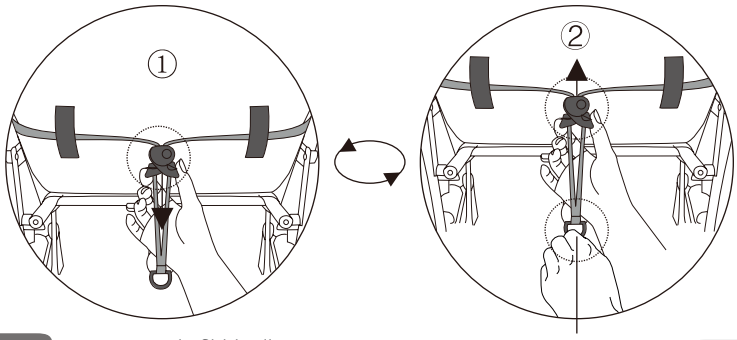

Tenere la fibbia di regolazione dello schienale e tirare indietro

Anello di regolazione dello schienale

asalvo baby

7 USO DELLE CINTURE DI SICUREZZA

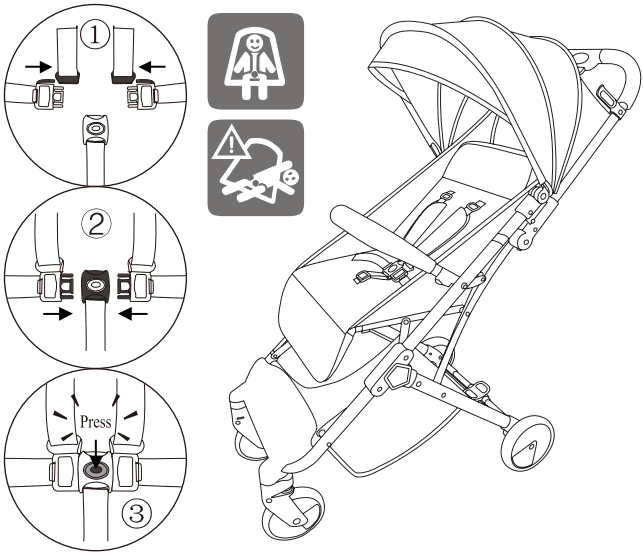

8 DOPPIO UTILIZZO IN INVERNO E IN ESTATE

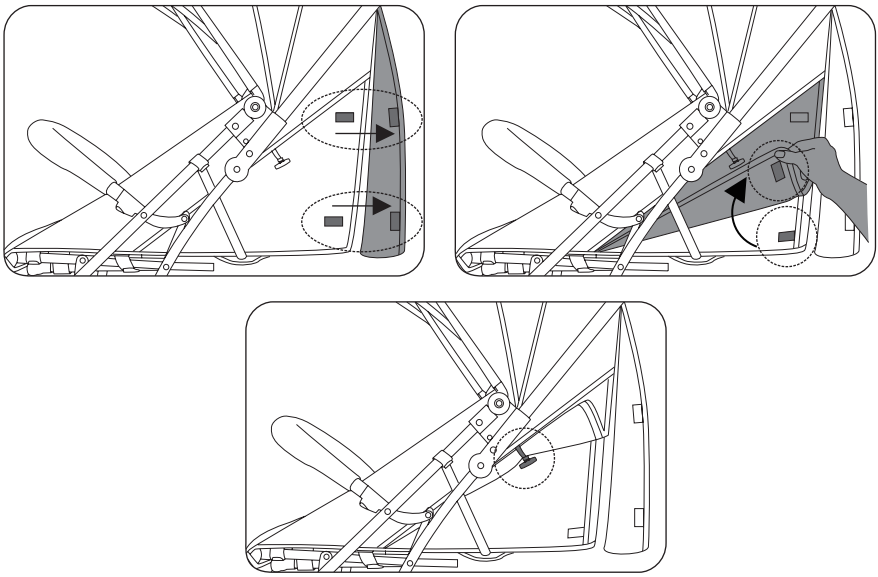

9 CHIUSURA DEL PASSEGGINO

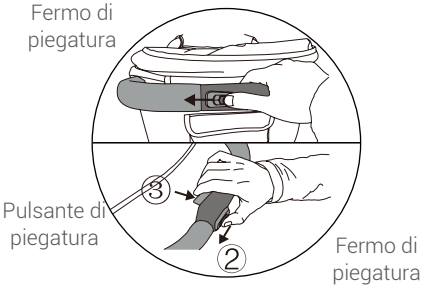

Far scorrere il fermo di piegatura da destra fino alla fine, senza allentare il fermo, premere il pulsante di piegatura fino a quando la sella è piegata e bloccata.

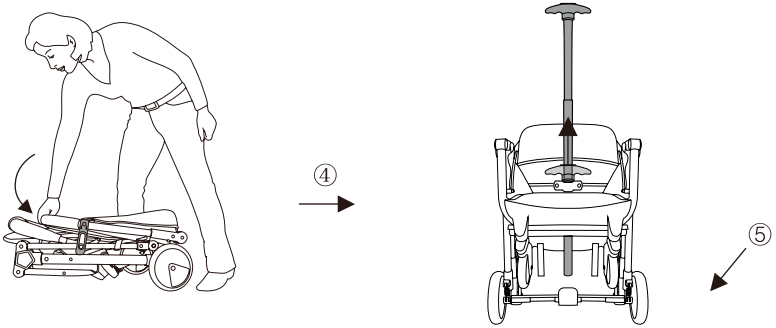

Grazie

PER AVER ACQUISTATO
UN ASALVO

www.asalvo.com

Siga-nos

Estar Asalvo S.L.
CIF B91234286
PI Hacienda Dolores, C/ Dos, 2 · 41500 · Alcalá de Guadaíra · Sevilla
Tfno. 902 360 516 · Fax: 955 631 205 · email: info@asalvo.com

www.asalvo.com

asalvo baby

FLIGHT/TRAVEL

INSTRUÇÕES DE USO

REF: 18571-18588 - 18595

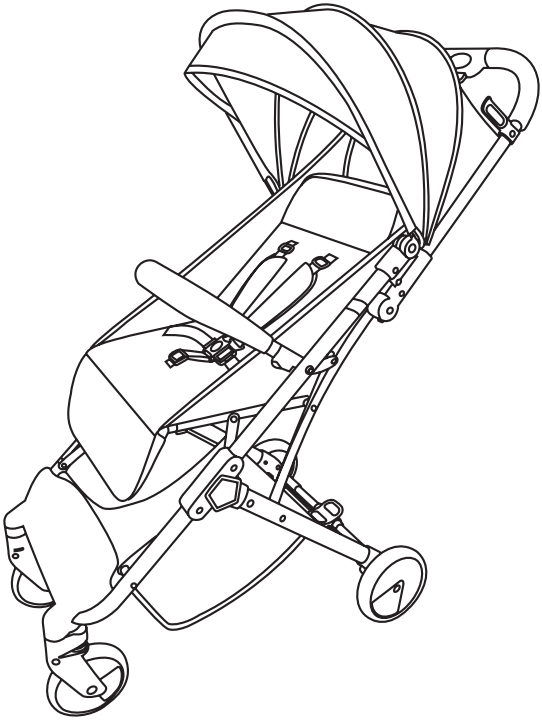

IMPORTANTE:
GUARDE ESTAS INSTRUÇIÕES PARA FUTURAS CONSULTAS

DE ACORDO COM A EN 1888: 2018
Este produto é destinado a crianças entre 0 e 36 meses e até 15 KG.

asalvo baby

Obrigado pelo eligir nosso produto

Leia estas instruções atentamente antes de usar e guardar-las para futuras referencias. A seguridade de su filho podes ser afectada so vôce não sigue estas instruções.

ATENÇÃO

-Não seguir as instruções ou uso incorreto do produto podem dar lugar a situação perigosas que podem prejudicar a criança.

-Para evitar o risco de asfixia por favor sacar todas as bolsas de plástico e matereis de embalagem antes de usar o produto

-Usar a velocidade normal para andar para puxar a cadeira. Em caso de averia o mala operação , por favor, deixar de usar o produto de inmediato, contactar o servicio ajuda ao cliente cuanto antes.

CUIDADO E MANUTENÇAO

-Cuando use a cadeira na praya, lavar por completo a cadeira do sal e arena, especialmente na parte das rodas

-Não usar a cadeira si esta estragada

-Para lavar o chassis da cadeira de rua, use únicamente savão de uso domestico, detergente e agua morna. Não usar lejía o produtos abrasivos.

-Deixar de secar antes de usar

-Lavar o protetor de chuva a mão . No usar lejía

-La exposição excesiva ao sol pode provocar descoloração dos plásticos e têxteis.

AVISO

Observe cuidadosamente as precauçoes , no contrario pode produzir danos

-AVISO: Nunca deixa a criança sem atenção

-AVISO: Certifique-se de tudos os bloqueios de segurança são debidamente bloqueado antes do uso.

-AVISO: A criança debe ficar longe das peças moveis cuando faz a instalão da cadeira.

-AVISO: Não deixar brincar a criança com a cadeira.

-AVISO: Usar sempre o sistema de retenção.

-AVISO: Esta cadeira é prevista para so uma criança. O uso de esta cadeira com criança de mais de 15 KG pode afectar os materiais.

-AVISO: Esta cadeira no é adecuada para correr o com patim.

-AVISO: Este veículo é para crianças de 0 meses e até 15 KG de peso.

-AVISO: Para as crianças récem nascidas es recomendavel a posição mais reclinada.

-AVISO: Usar os freio para colocar o sacar a criança da cadeira.

-AVISO: A carga máxima para a cesta é de 2 kg.

-AVISO: Qualquer carga fixada no guidão e/o na parte traseira de encosto e/o no laterais da cadeira pode afectar a estabilidade da cadeira.

-AVISO: So se pode usar os repostos do fabricante o fornecido por o fabricante.

-AVISO: Não debe usar acessorios recomendados por o fabricante.

-AVISO: Para evitar ferimentos, deixar a criança longe da cadeira durante a abertura o dobramento da cadeira.

-AVISO: Usa sempre o arnais superior com os cintos

-AVISO: Baixar o bebê da cadeira para baixar o subir escadas mecánicas, e dobrar a cadeira

-AVISO: Preste atenção especial ao subir ou descer um passo ou calçada, tentando manter o capotamento. Dirija com cuidado na cadeira ou cascalho estradas curvas.

-AVISO: Revise periódicamente a cadeira e ver si não faltam peças, o sejam soltas. Materais estragados, elementos descosturados. Si necesario cambiar as peças

-AVISO: Ao manobrar o carrinho em superfícies irregulares, o melhor é colocar as rodas dianteiras fixas com fechadura. Recomenda-se para superfícies planas utilizando rodas rotativas no caminho. Se você seguir estas recomendações, as rodas mover-se facilmente e vai usar menos.

-AVISO: Todas as rodas devem ser bloqueados ou desbloqueados simultaneamente.

asalvo baby

Por favor leia as instruções antes de usar este produto, nos indicaremos o método correto de funcionamento e método de instalação, para evitar um funcionamento incorreto e danos no produto o filho. Guardar este manual em um lugar seguro para futuras referencias.

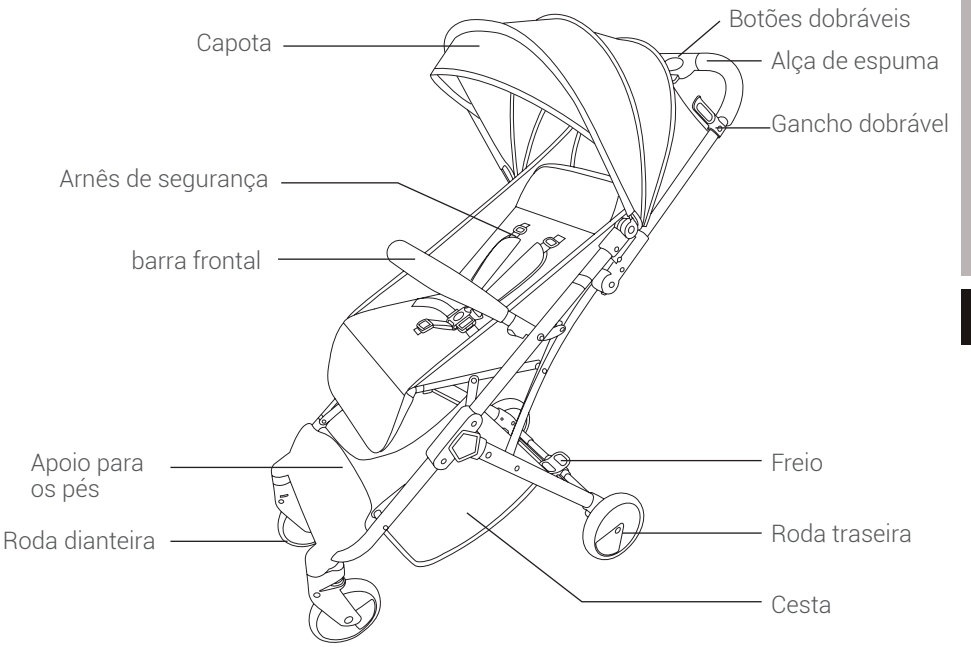

AVISO

No quadro da cadeira é anexado uma etiqueta na qual o número de referência e lote do produto são impressas. Não retire o pára-choques. Esta etiqueta deve permanecer no produto para qualquer reclamação.

Este artigo dispõe de garantia em conformidade com a lei 23 / 2003 de 10 de julho. Deve conservar a factura de compra, a sua apresentação na loja onde adquiriu o produto é imprescendível para comprovar a sua validade contra qualquer reclamação. Estão excluídos da presente garantia quaisquer defeitos ou avarias decorrentes da utilizalação inadequada do artigo ou do incumprimento das normas de segurança e manutenção descritas nas instruções e nas etiquetas de lavagem, assim como dos elementos de desgaste por utilização normal e funcionamento diário.

asalvo baby

1 ABRIR A CADEIRINHA

Retire o fecho de segurança.

Tire o fecho de segurança antes de abrir a cadeirinha.

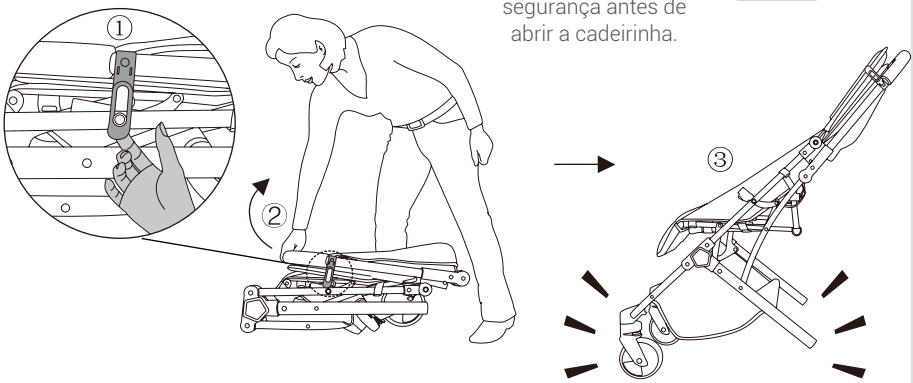

2 MONTAGEM RODA TRASEIRA

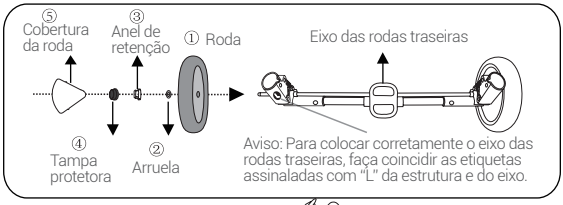

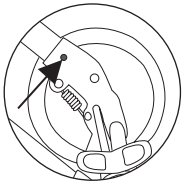

Botão de desmontagem do eixo das rodas traseiras

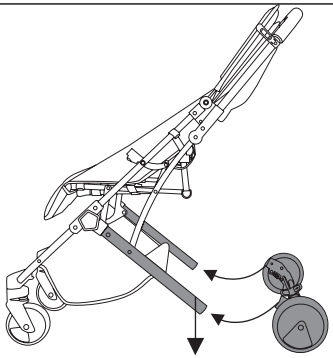

Aviso: Observe a etiqueta com a letra "L"

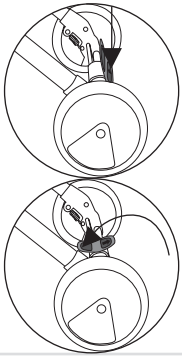

Para travar

Para andar

3 INSTALAÇÃO DA BARRA FRONTAL

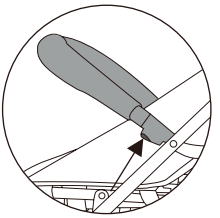

Botão para tirar a barra frontal.

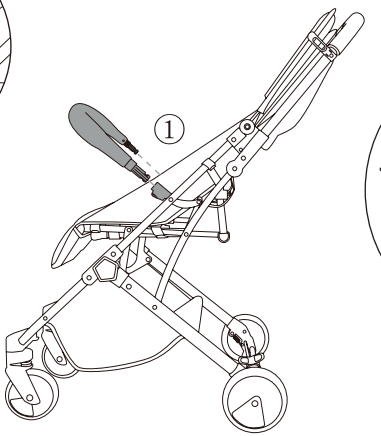

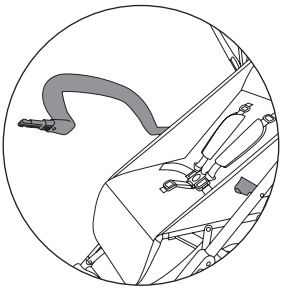

Tire apenas um lado da barra frontal para retirar os bebés.

4 DESMONTAGEM DA RODA DIANTEIRA

Botão para desmontar a roda dianteira

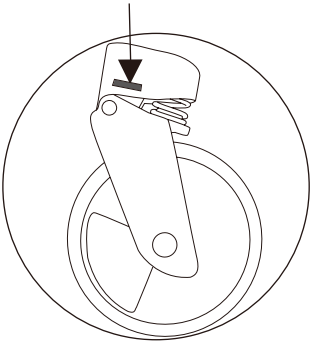

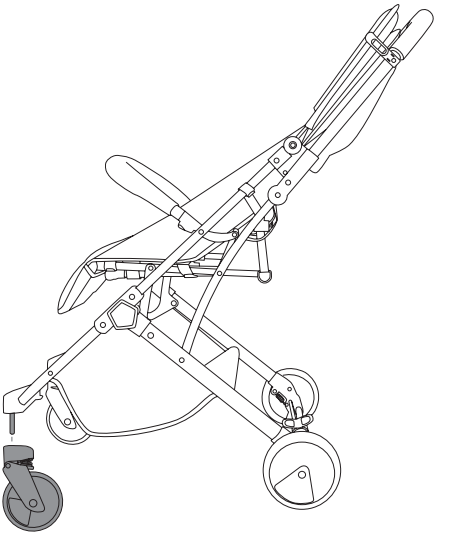

asalvo baby

5 AJUSTE DA CAPOTA

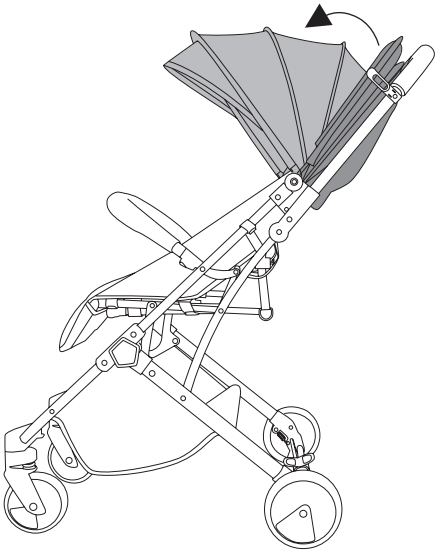

6 AJUSTE DO ENCOSTO.

Colque uma mão no anel e outra a pressionar o manípulo e empurre o encosto para a frente.

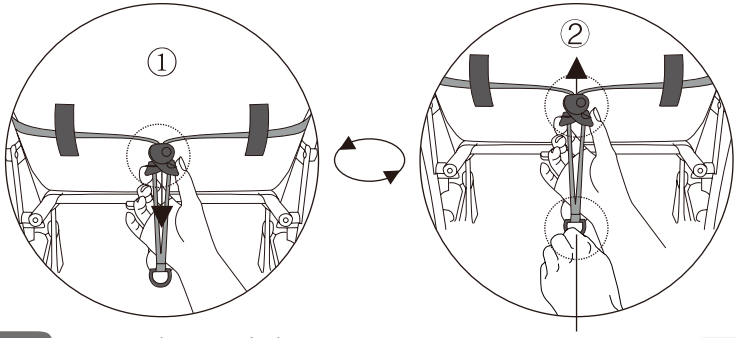

Mantenha o manípulo de ajuste do encosto pressionado e puxe para trás

Anel de ajuste do encosto

7 UTILIZAÇÃO DE CINTOS DE SEGURANÇA

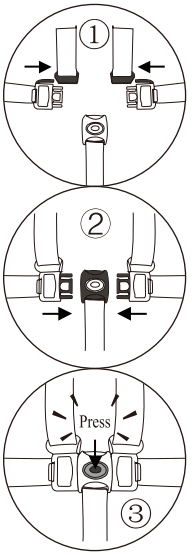

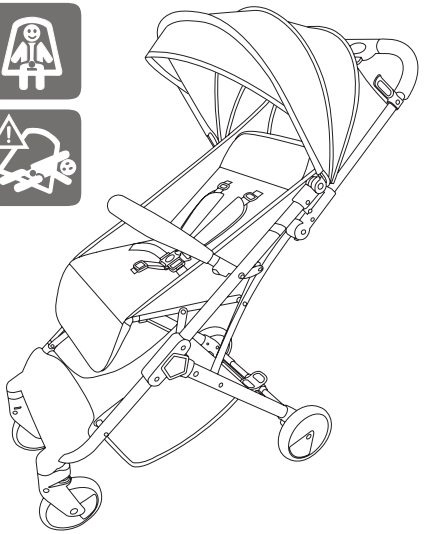

8 UTILIZAÇÃO DUPLA NO INVERNO E NO VERÃO

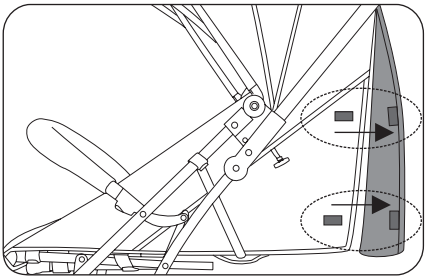

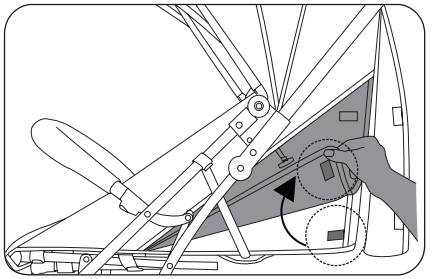

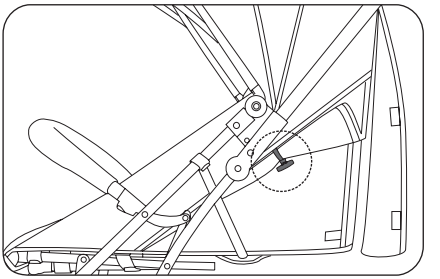

asalvo baby

9 FECHAR A CADEIRINHA

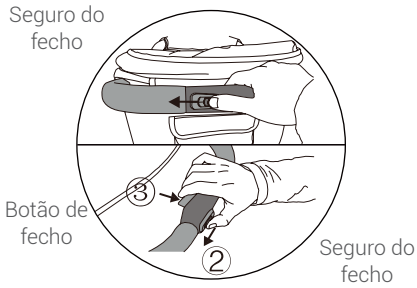

Deslize o seguro do fecho da direita até ao fim, sem soltar o seguro, pressione o botão de fecho até a cadeirinha dicar fechada e bloqueada.

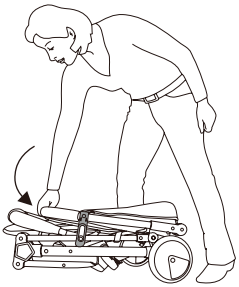

④

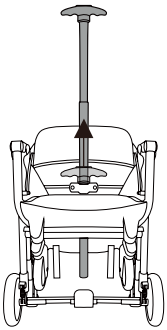

⑤

Obrigado

POR COMPRAR UN
PRODUTO ASALVO

www.asalvo.com

Siga-nos

Estar Asalvo S.L.
CIF B91234286
PI Hacienda Dolores, C/ Dos, 2 · 41500 · Alcalá de Guadaíra · Sevilla
Tfno. 902 360 516 · Fax: 955 631 205 · email: info@asalvo.com

www.asalvo.com

asalvo baby

FLIGHT/TRAVEL

BEDIENUNGSANLEITUNG

REF: 18571-18588 - 18595

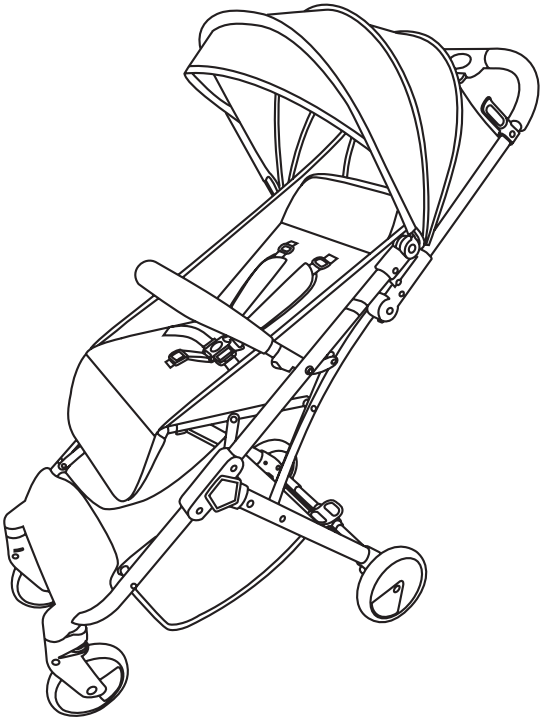

WICHTIG: FÜR ZUKÜNFTIGE REFERENZ AUFBEWAHREN, BITTE SORGFÄLTIG LESEN

Konform zu Normativ : EN 1888: 2018
Dieser Kinderwagen ist für Kinder im Alter zwischen 0 und 36 Monaten und bis 15 KG zum Wiegen bestimmt.

asalvo baby

Bitte lesen Sie diese Anleitung sorgfältig durch, um den Kinderwagen richtig zu benutzen. Bewahren Sie diese für spätere Zwecke sicher auf, denn wenn Sie die Anweisungen nicht befolgen, kann dies die Sicherheit von Kindern beeinträchtigen. Bei einer Weitergabe sind diese Anweisungen beizufügen.

VORSICHT

- Unsachgemäße Verwendung oder mangelndes Verständnis der Anweisungen kann zu gefährlichen Situationen führen, die dazu führen können, dass die Person oder der Kinderwagen Schaden erleiden.
- Um Erstickungen zu vermeiden, entfernen Sie bitte alle Plastikbeutel und Verpackungsmaterialien vor der Verwendung.
- Bitte verwenden Sie die normale Gehgeschwindigkeit, um den Kinderwagen zu schieben. Im Falle von Schäden oder Fehlfunktionen stellen Sie bitte die Nutzung sofort ein, bitte wenden Sie sich so rasch wie möglich an unseren Kundendienst.

Bitte lesen Sie die Anleitung vor der Verwendung dieses Produkts, es wird Ihnen die richtige Betriebsweise und das Installationsprogramm erklären, um eine falsche Betriebsweise und Schäden am Produkt zu vermeiden oder Ihr Kind zu schädigen. Dieses Handbuch ist ordnungsgemäß an einem Ort aufzubewahren, an dem Kinder keinen Zugang haben sollten.

PFLEGE & WARTUNG

- Wenn Sie Ihren Kinderwagen am Strand benutzen, reinigen Sie diesen anschließend vollständig, um mögliches Salz aus den Radbaugruppen zu entfernen.
- Verwenden Sie Ihren Kinderwagen nicht weiter, wenn er beschädigt oder gebrochen ist.
- Verwenden Sie zur Reinigung des Kinderwagengestells nur Haushaltsseife oder Reinigungsmittel und warmes Wasser, keine Bleich-, alkoholhaltige- oder Scheuermittel verwenden und lassen Sie ihn vor dem Spaziergang trocknen.
- Regenabdeckung nur mit Handwäsche reinigen. Die Babytasche nicht bleichen, zur Reinigung nur mit einem feuchten Tuch abwischen. Nicht bleichen.
- Eine übermäßige Sonneneinstrahlung kann zu einem vorzeitigen Verblassen von Kinderwagen-Kunststoffs und Gewebe führen.

WARNUNG!

- Lassen Sie das Kind NIEMALS unbeaufsichtigt.
- Vergewissern Sie sich vor dem Gebrauch, dass alle Verriegelungen eingerastet sind.
- Um Verletzungen zu vermeiden, stellen Sie sicher, dass Ihr Kind beim Auf- und Zusammenklappen dieses Produkts ferngehalten wird.

asalvo baby

WARNUNG!

- Lassen Sie Ihr Kind nicht mit diesem Produkt spielen.
- Verwenden Sie immer das Rückhaltesystem.
- Dieser Kinderwagen ist nur für ein Kind bestimmt. Die Benutzung dieses Kinderwagens mit einem Kind über 15 KG führt zu übermäßigem Verschleiß und Belastung.
Kinderwagen.
- Dieses Produkt ist nicht zum Laufen oder Skaten geeignet.
- Dieser Wagen ist für Kinder ab 0 Monaten und bis zu 15 KG.
- Für Neugeborene wird die Schlafposition empfohlen.
- Die Parkposition muss beim Platzieren und Entfernen Ihres Kindes eingerastet sein.
- Die maximale Last des Korbes beträgt 2 kg.
- Hängen Sie keine Einkaufstaschen an den Griff und legen Sie auch keine Einkaufstaschen auf dem Kinderwagen. Es könnte gefährlich sein, Zubehörteile wie Kindersitze, Taschenhaken, Regenschutz usw. zu verwenden, die nicht vom Hersteller stammen.
- Dieser Kinderwagen ist nur für ein Kind konzipiert und soll für den Transport von nur einem Kind verwendet werden!
- Zubehör, das nicht vom Hersteller freigegeben ist, darf nicht verwendet werden.
- Es dürfen nur Ersatzteile verwendet werden, die vom Hersteller/ Vertreiber geliefert oder empfohlen werden.
- Es kann gefährlich sein, Ihr Kind unbeaufsichtigt zu lassen, Kinder sollten jederzeit angeschnallt sein und niemals unbeaufsichtigt bleiben.
- Das Kind sollte sich während der Einstellungen von allen beweglichen Teilen fernhalten.
- Verwenden Sie immer das Schrittband in Kombination mit dem Hüftgurt.
- Beim Auf- oder Absteigen von Treppen oder Rolltreppen nehmen Sie immer Ihr Kind aus dem Wagen und klappen Sie den Kinderwagen zusammen.
- Seien Sie besonders vorsichtig, wenn Sie den Kinderwagen eine Stufe oder einen Bürgersteig hoch- oder runterfahren, um ein Umkippen zu vermeiden. Fahren Sie den Wagen vorsichtig in

Kurven oder auf Schotterpisten.

- Überprüfen Sie Ihren Kinderwagen von Zeit zu Zeit auf lose Schrauben, verschlissene Teile, gerissenes Material oder Nähte, ersetzen oder reparieren Sie die Teile nach Bedarf.
- Wenn Sie den Kinderwagen auf unebenem Gelände manövrieren, ist es am besten, die Vorderräder, die mit der Sperrung fixiert sind, genau einzustellen. Für ebene Flächen wird empfohlen, die Räder im rotierenden Modus zu verwenden. Wenn Sie diese Empfehlungen befolgen, bewegen sich die Räder leicht und verschleißen weniger.
-Alle Räder müssen gleichzeitig ver- und entriegelt werden.

WARNUNG!

Auf dem Chassis des Stuhls wird ein Aufkleber angebracht, auf dem die Referenznummer und die Seriennummer des Produkts aufgedruckt sind. DIESEN AUFKLEBER NICHT ENTFERNEN. Dieser Aufkleber muss bei Reklamationen auf dem Produkt verbleiben.

Dieser Artikel verfügt über eine Garantie in Übereinstimmung mit dem Gesetz 23 / 2003 vom 10. Juli. Bewahren Sie die Kaufrechnung auf, diese ist unerlässlich bei etwaigen Reklamationen im Rahmen der Gewährleistung, und ist in dem Geschäft vorzulegen, wo Sie das Produkt gekauft haben. Mängel oder Defekte, die durch unsachgemäßen Gebrauch des Artikels oder die Nichteinhaltung der in den Gebrauchsanweisungen und Waschanweisungen beschriebenen Sicherheits- und Wartungsnormen sowie Verschleiß durch normalen Gebrauch und tägliche Handhabung verursacht werden, sind von dieser Garantie ausgeschlossen.

asalvo baby

Bitte lesen Sie die Anleitung vor der Verwendung dieses Produkts, es wird Ihnen die richtige Betriebsweise und das Installationsprogramm mitteilen, um eine falsche Betriebsweise und Schäden am Produkt zu vermeiden oder Ihrem Kind zu schaden. Dieses Handbuch ist ordnungsgemäß an einem Ort aufzubewahren, an dem Kinder dieses nicht leicht finden können.

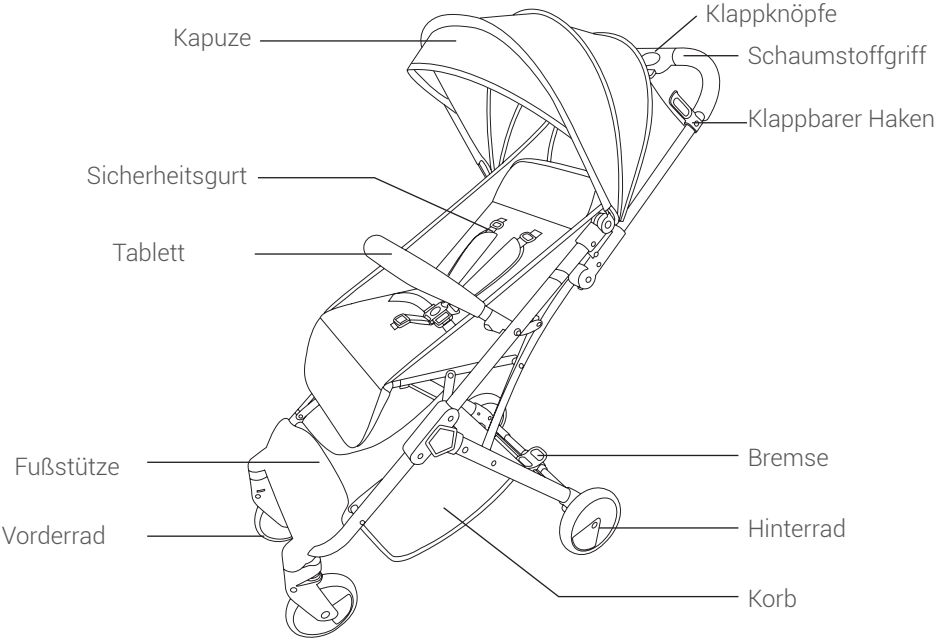

asalvo baby

1 AUSEINANDERKLAPPEN DES WAGENS

Entfernen Sie die Sicherheitsverriegelung.

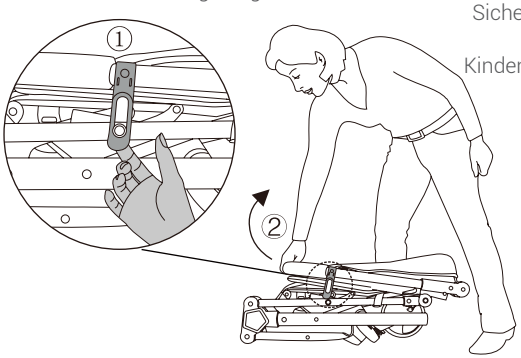

Entfernen Sie die Sicherheitsverriegelung, bevor Sie den Kinderwagen ausklappen.

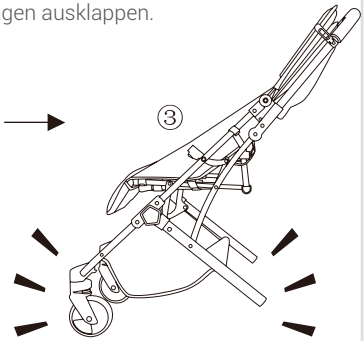

2 HINTERRAD MONTIEREN

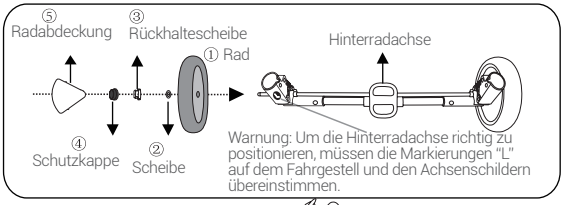

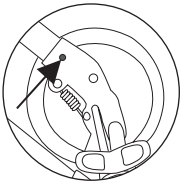

Entriegelungsknopf zum Abmontieren der Hinterradachse

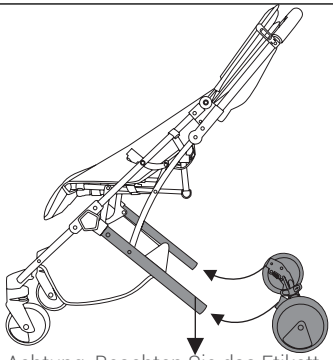

Achtung: Beachten Sie das Etikett mit dem Buchstaben "L".

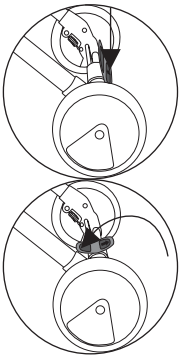

Zum Bremsen

Zum Fahren

asalvo baby

3 MONTAGE DES FRONTBÜGELS.

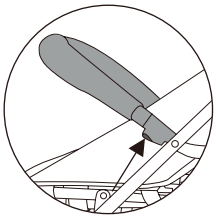

Taste, um die vordere Leiste zu entfernen.

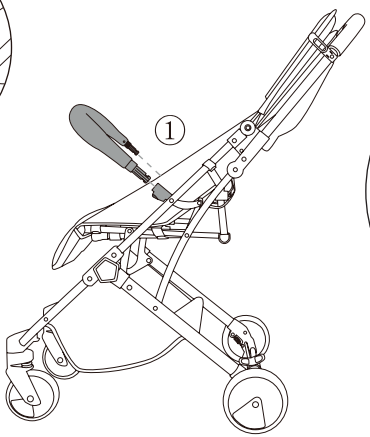

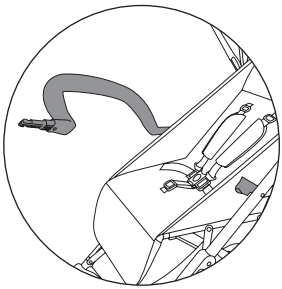

Entfernen Sie nur eine Seite des Frontbügels, um die Babys herauszunehmen.

4 VORDERRAD ABMONTIEREN

Taste zum Abnehmen des Vorderrades

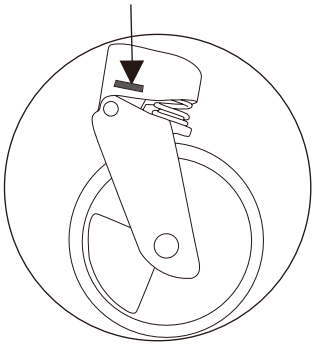

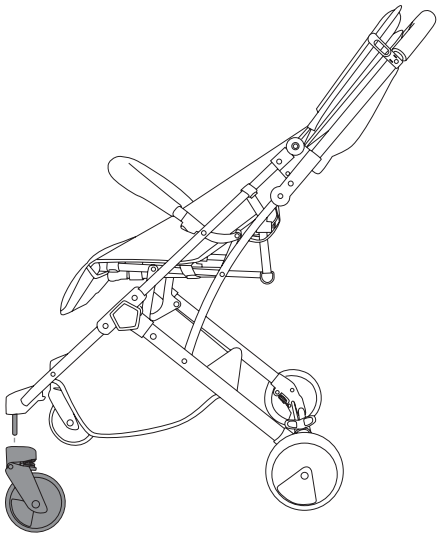

5 EINSTELLEN DER HAUBE

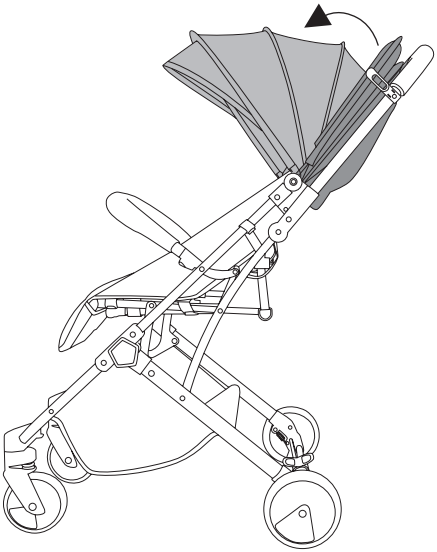

6 EINSTELLEN DER RÜCKENLEHNE.

Legen Sie eine Hand auf den Ring und die andere auf die Schnalle, dann schieben Sie die Rückenlehne nach vorne.

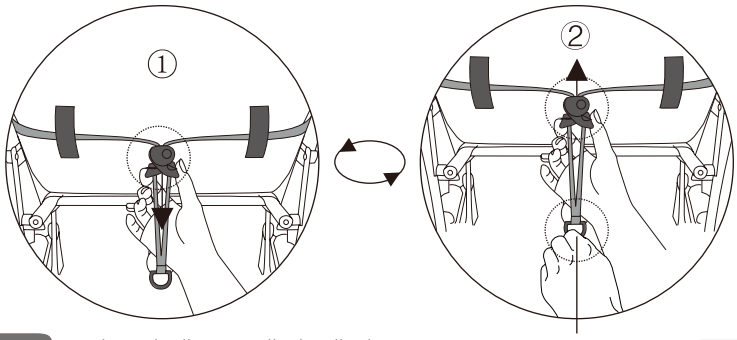

Halten Sie die Verstellschnalle der Rückenlehne fest und ziehen Sie sie zurück.

Rückenlehnenverstellring

asalvo baby

7 VERWENDUNG VON SICHERHEITSGURTEN

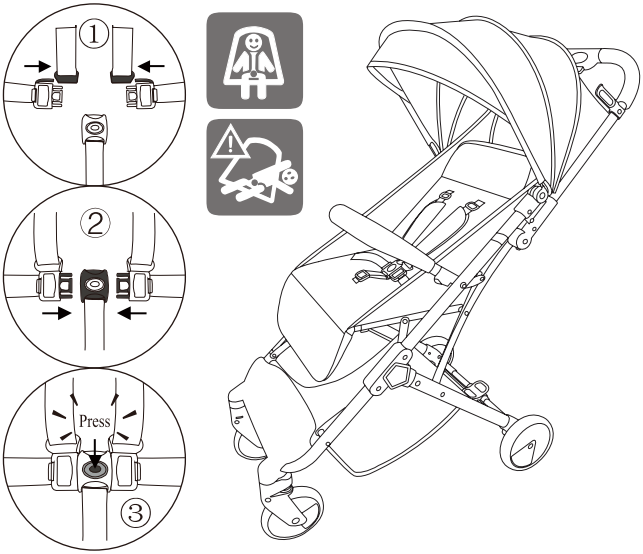

8 DOPPELNUTZUNG IM WINTER UND SOMMER

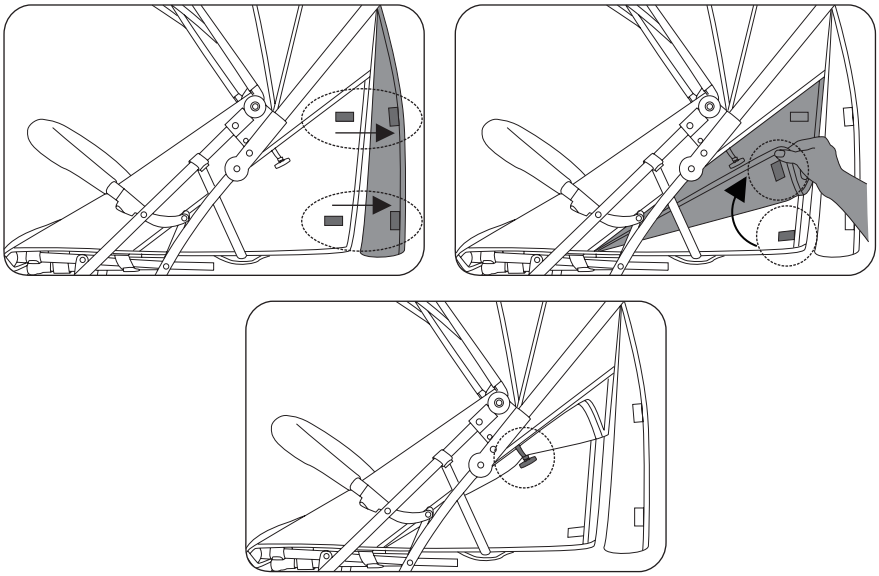

9 ZUSAMMENKLAPPEN DES WAGENS

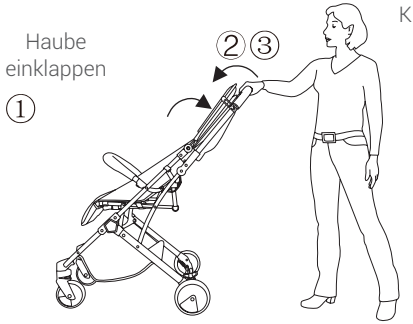

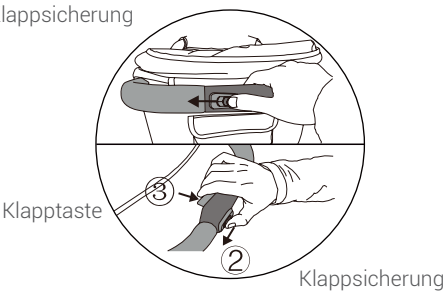

Schieben Sie die Klappsicherung von rechts nach hinten ohne die Sicherung zu lösen, und drücken Sie die Klapptaste, bis der Wagen zusammengeklappt und verriegelt ist.

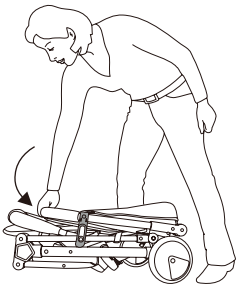

④

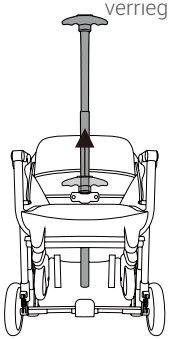

⑤

Dank

FÜR DEN KAUF EINES
ASALVO-PRODUKT.

www.asalvo.com

Síguenos

Estar Asalvo S.L. CIF B91234286
PI Hacienda Dolores, C/ Dos, 2 · 41500 · Alcalá de Guadaíra · Sevilla
Tfno. 902 360 516 · Fax: 955 631 205 · email: info@asalvo.com

www.asalvo.com

asalvo baby

FLIGHT/TRAVEL

GEBRUIKSAANWIJZING

REF: 18571-18588 - 18595

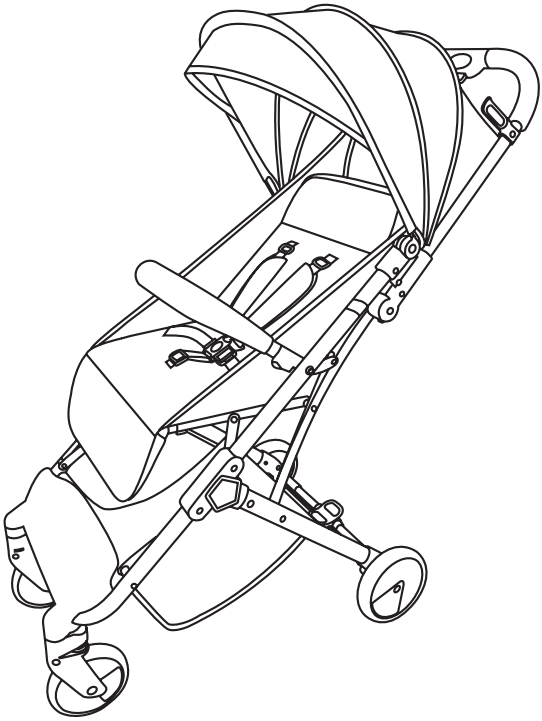

BELANGRIJK: BEWAAR DEZE INSTRUCTIES VOOR TOEKOMSTIG GEBRUIK. LEES ZE AANDACHTIG DOOR

VOLGENS DE NORM 1888:2018
Dit product is bedoeld voor kinderen tussen 0 en 36 maanden en tot 15 KG.

asalvo baby

Bedankt dat ons product hebt gekozen.

Lees deze instructies zorgvuldig door voor gebruik en bewaar ze voor toekomstig gebruik. De veiligheid van uw kind kan in het gevaar komen als u deze instructies niet opvolgt.

LET OP

- Het niet opvolgen van deze instructies of verkeerd gebruik van het product kan leiden tot gevaarlijke situaties die letsel aan de baby of schade aan de kinderwagen kunnen veroorzaken.
- Om verstikkingsgevaar te voorkomen, dient u alle plastic zakken en verpakkingsmateriaal te verwijderen voordat u het product in gebruik neemt.
- Gebruik de normale loopsnelheid om de buggy te duwen. In geval van defecten of gebrekken, stop onmiddellijk met het gebruik van het product en neem zo snel mogelijk contact op met onze klantendienst voor hulp.

Lees de instructies voor het gebruik van dit product, u krijgt instructies over de juiste gebruiks- en installatiemethode om een onjuiste werking en schade aan het product of letsel van uw kind te voorkomen. Bewaar deze handleiding op een veilige plaats voor toekomstig gebruik.

VERZORGING EN ONDERHOUD

• U dient uw wandelwagen te onderhouden.
• Alleen handwas.
• Van zitting kan licht afgesponsd worden met warm water in een mild schoonmaakmiddel.
• Plastic in metalen delen kunnen ook afgesponsd worden met warm water in een mild schoonmaakmiddel. Maak nooit schoon met een schuurmiddel of met een schoon - maakmiddel dat ammoniak, bleekmiddel of spiritus bevat.
• Indien metalen of plastic onderdelen moeilijk gangbaar worden, verzekeraars of er van van dat dit niet veroorzaakt wordt door vuil in probeer daarna het opbrengen van een siliconen smeermiddel, waarbij erop gelet moet worden dat dit correct is Tussen de Componenten Indringt. Regelmatige smering vanbewegende delen zal de levensduur van uw wandelwagen verlengen en het open- en dichtvouwen vergemakkelijken.
• Indien u de wandelwagen in zand of op het strand gebruikt, reinig daarna de gehele wandelwagen, zodat het zand van de samengestelde onderdelen verwijderd wordt.
• Inspecteer regelmatig de vergrendelingen, remmen, gordels, gespen, verbindingsstukken en aanhechtingen om er zeker van te zijn dat deze gezekerd zijn en goed werken.
• Inspecteer uw wandelwagen regelmatig op losse schroeven, versleten onderdelen, defect materiaal enz. Gebruik de wandelwagen nooit wanneer er componenten beschadigd of defect zijn.
• Droog hem, na blootstelling aan vochtige omstandigheden, af met een zachte doek en laat hem volledig uitgevouwen staan in een warme omgeving. Het achterblijven van vocht zal vorming van schimmel veroorzaken.
• Laat de wandelwagen niet voor langere periodes in direct zonlicht staan, omdat dit voortijdige verkleuring van het plast ic en de stof van de wandelwagen kan veroorzaken.
• Als de wandelwagen niet gebruikt wordt, sla hem dan buiten het bereik van kinderen op.

WAARSCHUWING

WAARSCHUWING: Laat nooit je kind zonder toezicht .

WAARSCHUWING: Zorg dat alle sluitingen zijn vergrendeld voor gebruik.

WAARSCHUWING: Om letsel te voorkomen dat uw kind wordt bijgehouden weg toen ontvouwen en vouwen dit product .

WAARSCHUWING: Laat je kind spelen met dit product Gebruik.

WAARSCHUWING: altijd het beveiligingssysteem

WAARSCHUWING: Controleer of de reiswieg of zitje of autostoel bevestiging correct aangebracht zijn voor gebruik.

WAARSCHUWING!: deze buggy is ontworpen voor slechts één kind. Het gebruik van deze buggy met een kind dat zwaarder dan 15 KG is, veroorzaakt overmatige slijtage en overbelasting van de materialen.

WAARSCHUWING - Dit product is niet geschikt voor hardlopen of skaten.

WAARSCHUWING: deze stoel is geschikt voor Kinderen van 0 maanden tot 15 kg.

WAARSCHUWING!: de meest liggende houding wordt aanbevolen voor pasgeborenen.

WAARSCHUWING!: De parkeerhulp kan worden gehouden bij het plaatsen en verwijderen van de kinderen .

WAARSCHUWING!: Het maximale gewicht voor gebruik in de mand 1,50 Kg .

WAARSCHUWING!: Elk gewicht bevestigd aan de handgreep en / of op de achterzijde van de rugleuning en / of aan de zijkanten van het voertuig zal de stabiliteit van het voertuig beïnvloeden .

WAARSCHUWING!: Het voertuig mag alleen worden gebruikt voor 1 kind .

WAARSCHUWING!: Accessoires die niet zijn goedgekeurd door de fabrikant mogen niet worden gebruikt .

WAARSCHUWING!: Alleen vervangende onderdelen geleverd of aanbevolen door de fabrikant / distributeur worden gebruikt .

WAARSCHUWING!: houd het kind uit de buurt van alle bewegende delen terwijl u de buggy verstelt.

WAARSCHUWING!: gebruik altijd de bovenste beugels in combinatie met de heupriem.

WAARSCHUWING!: als u een trap of roltrap op of af gaat, verwijder dan altijd uw kind en vouw de buggy op.

WAARSCHUWING!: let in het bijzonder op bij het beklimmen of afdalen van een trede of stoep en probeer te voorkomen dat deze omvalt. Rij voorzichtig met de stoel op bochtige of grindwegen.

WAARSCHUWING: Controleer uw buggy regelmatig op losse schroeven, versleten onderdelen, gebroken materialen of losse onderdelen. Vervang of repareer onderdelen indien nodig.

Por favor, lea las instrucciones antes de usar este producto, se le indicará el método correcto de funcionamiento y el método de instalación, con el fin de evitar un funcionamiento incorrecto y daños en el producto o dañar a su hijo. Guarde este manual en lugar seguro, para futuras referencias.

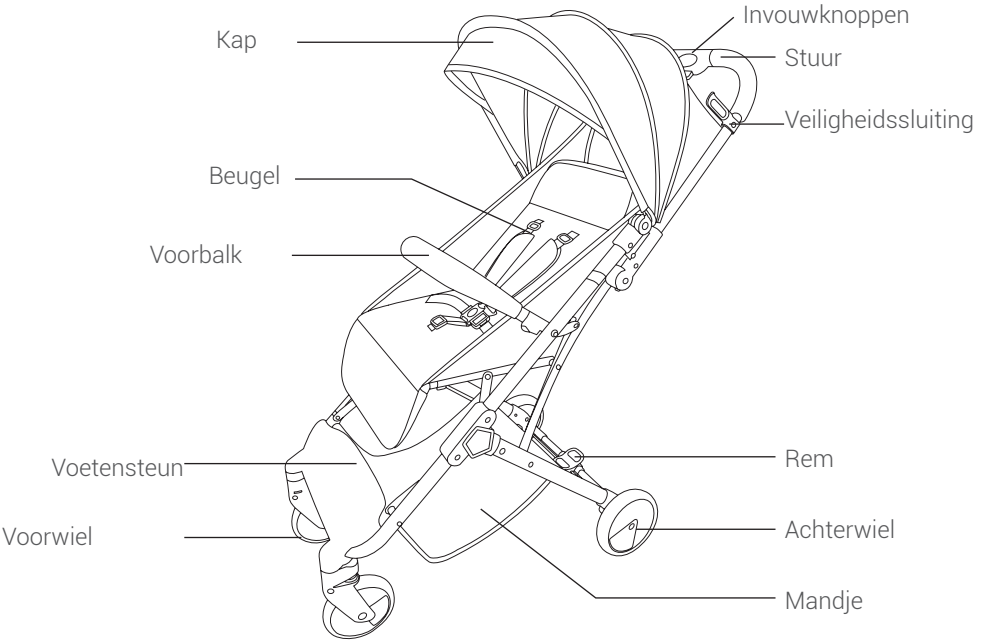

asalvo baby

1 DE STOEL UITKLAPPEN

Verwijder de veiligheidssluiting.

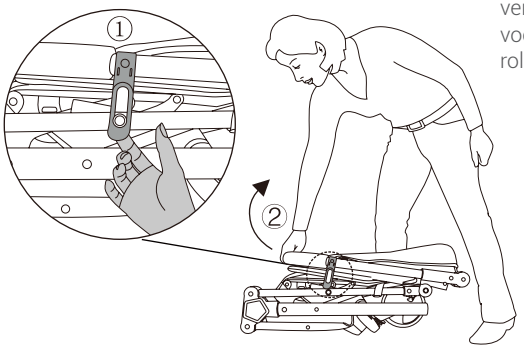

Verwijder de veiligheidssluiting voordat u de rolstoel uitklapt.

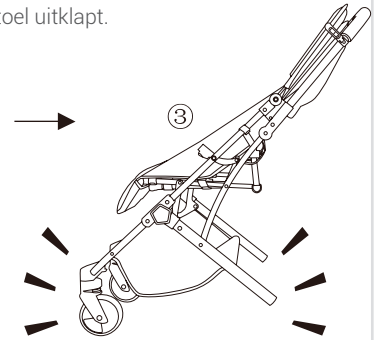

2 MONTAGE VAN ACHTERWIEL

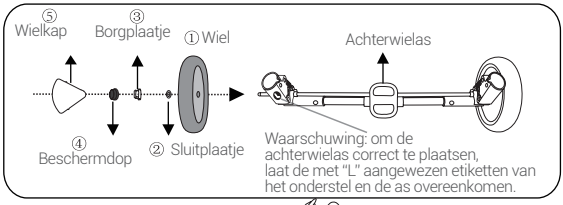

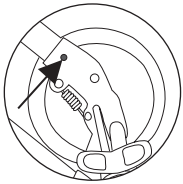

Knop voor het demonteren van de achterwielas

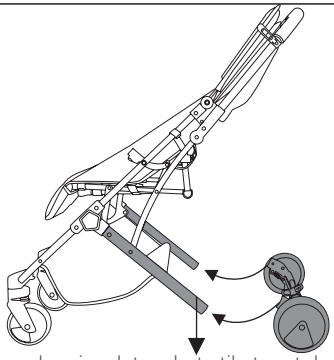

Waarschuwing: let op het etiket met de letter "L"

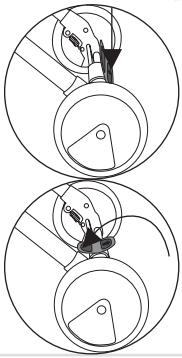

Om te remmen

Om te lopen

3 INSTALLATIE VAN DE VOORBALK.

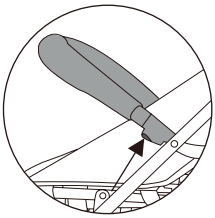

Knop om de voorbalk te verwijderen.

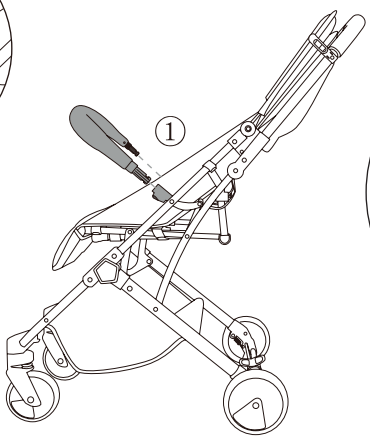

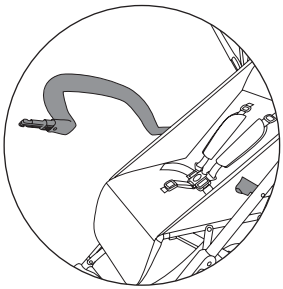

Verwijder slechts één kant van de voorbalk om baby's eruit te halen

4 DEMONTEREN VAN HET VOORWIEL

Knop voor het verwijderen van het voorwiel

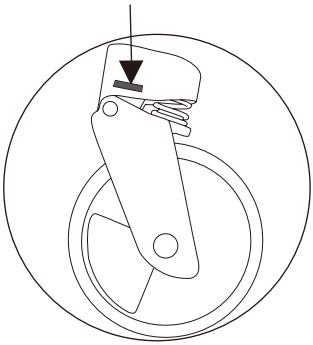

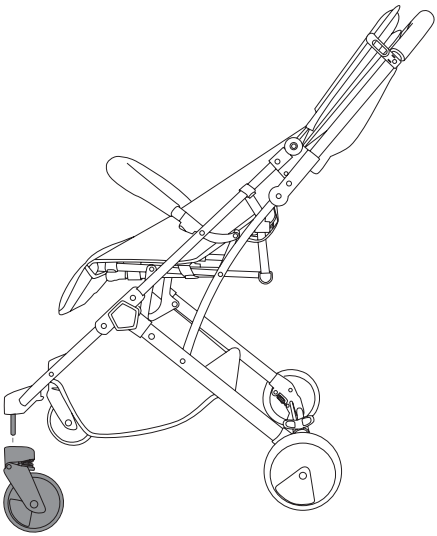

asalvo baby

5 VERSTELLEN VAN DE KAP

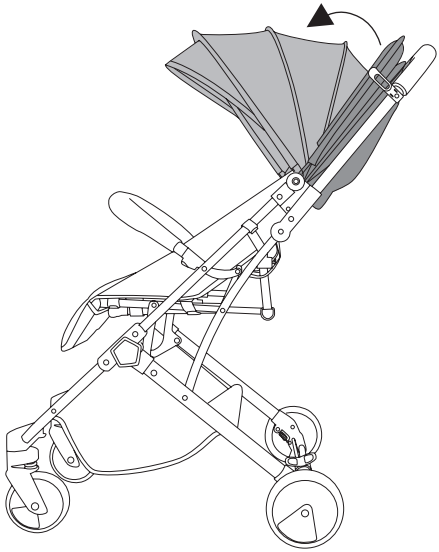

6 VERSTELLEN VAN DE RUGLEUNING

De ene hand houdt de verstelring van de rugleuning vast, de andere hand grijpt de gesp van de rugleuning om naar voren te trekken.

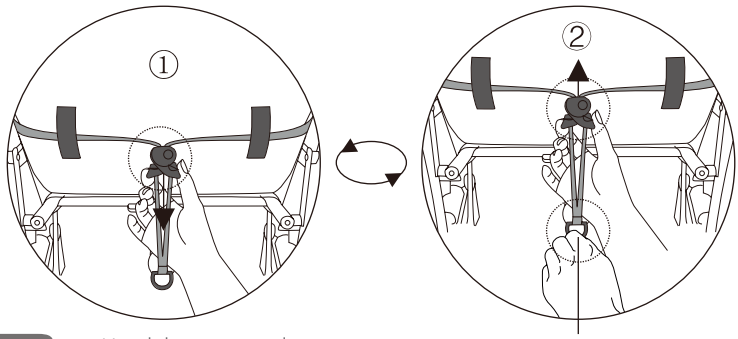

Houd de gesp van de rugleuningverstelling vast en trek deze naar achteren

Verstelring van rugleuning

7 GEBRUIK VAN VEILIGHEIDSGORDELS

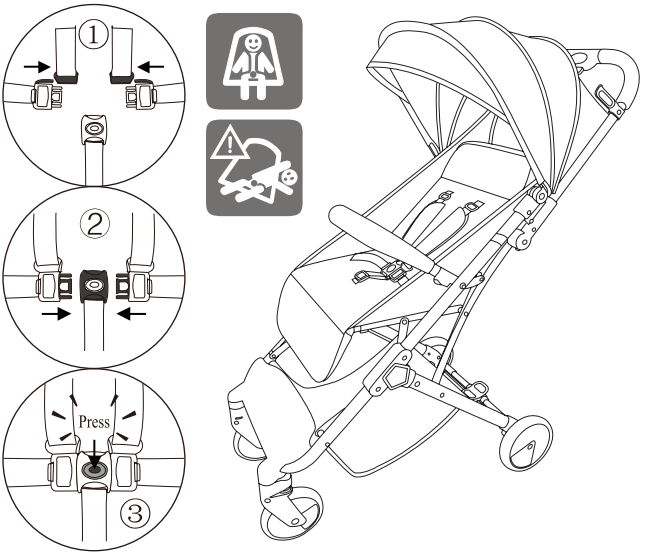

8 DUBBEL GEBRUIK IN WINTER EN ZOMER

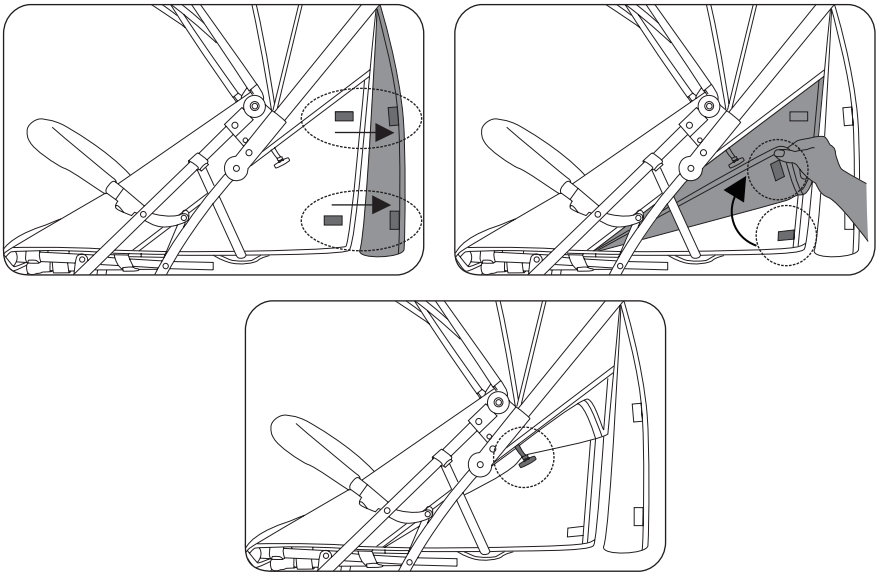

asalvo baby

9 DE STOEL INKLAPPEN

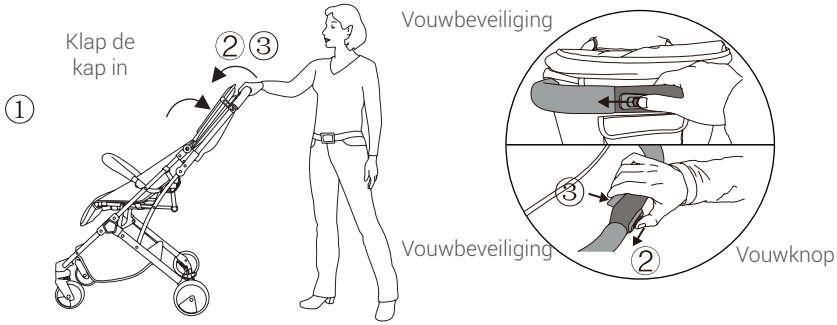

Schuif de vouwbeveiliging van rechts naar links, zonder het slot los te laten, en druk op de vouwknop totdat de de buggy is ingeklapt en vergrendeld.

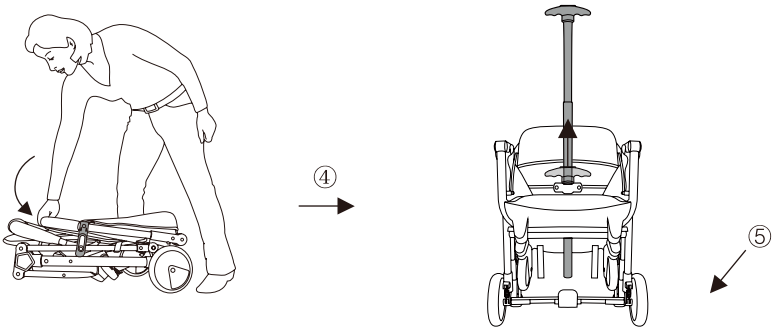

asalvo baby

LET OP

Op het onderstel van de stoel zit een sticker geplakt waarop het referentienummer en het partijnummer van het product staat. VERWIJDER DEZE STICKER NIET. Deze sticker moet op het product blijven zitten voor elke claim.

Dit artikel beschikt over garantie volgens de bepalingen van Wet 23 / 2003 van 10 juli. Bewaar de aankoopfactuur die van essentieel belang is om in de winkel te laten zien waar u het product hebt gekocht om te controleren of de garantie nog steeds geldig is. Uitgesloten van de huidige garantie worden gebreken of defecten die het gevolg zijn van een onjuist gebruik van het artikel of niet-naleving van de veiligheidsnormen en het onderhoud beschreven op de instructiebladen en op de wasetiketten, alsmede op elementen die versleten zijn door normaal gebruik en dagelijkse omgang.

Bedankt

VOOR HET AANSCHAFFEN
VAN EEN ASALVO-PRODUCT.

www.asalvo.com

Volg ons

asalvo

Estar Asalvo S.L. CIF B91234286
PI Hacienda Dolores, C/ Dos, 2 · 41500 · Alcalá de Guadaíra · Sevilla
Tfno. 902 360 516 · Fax: 955 631 205 · email: info@asalvo.com

www.asalvo.com

asalvo baby

FLIGHT/TRAVEL

INSTRUKCJA OBSŁUGI

REF: 18571-18588 - 18595

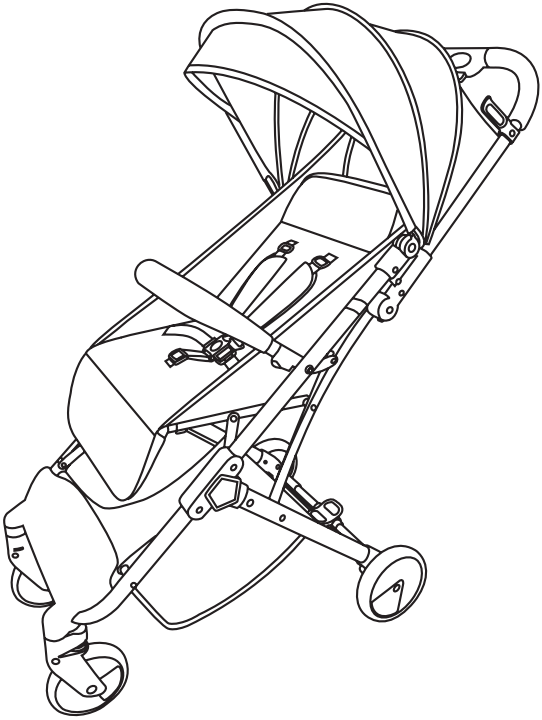

WAŻNE: ZACHOWAJ TE INSTRUKCJE DOTYCZĄCE PRZYSZŁYCH KONSULTACJI. PROSIMY O DOKŁADNE ZAPOZNANIE SIĘ Z

NORMĄ EN 1888:2018

Ten produkt jest przeznaczony dla dzieci w wieku od 0 do 36 miesięcy i do 15 kg masy ciała.

asalvo baby

Dziękujemy za wybranie naszego produktu.

Przeczytaj uważnie niniejsze instrukcje przed użyciem i zachowaj je na przyszłość. Nieprzestrzeganie tych instrukcji może wpłynąć na bezpieczeństwo dziecka.

UWAGA

- Nieprzestrzeganie tych instrukcji lub niewłaściwe użytkowanie produktu może prowadzić do niebezpiecznych sytuacji, które mogą wyrządzić szkodę dziecku lub wózkowi.

- Aby uniknąć ryzyka uduszenia, przed użyciem produktu należy usunąć wszystkie torby plastikowe i materiały opakowaniowe.

- Użyj normalnej prędkości marszu, aby pchać wózek. W przypadku awarii lub nieprawidłowego działania, należy natychmiast zaprzestać używania produktu i jak najszybciej skontaktować się z naszym działem obsługi klienta.

Proszę przeczytać instrukcję przed użyciem tego produktu. W nim zostaniesz poinformowany o właściwej metodzie działania i sposobie instalacji, aby uniknąć niewłaściwej obsługi i uszkodzenia produktu lub skrzywdzenia dziecka. Przechowuj tę instrukcję w bezpiecznym miejscu do wykorzystania w przyszłości.

KONSERWACJA I ZASADY DOBREJ PRAKTYKI

• Wózek musi być serwisowany przez was samych
• Tylko rąk
• Siedzisko można czyścić gąbką z dodatkiem czystej ciepłej wody i delikatnie piorących środków chemicznych.
• Części plastikowe i metalowe można czyścić gabką z dodatkiem ciepłej wody i delikatnie piorących środków chemicznych. Nie wolno czyścić tych części środkami ani materiałami ściernymi, wyprodukowanymi na bazie amoniaku, wybielacza czy alkoholu.
• Jeśli któraś z metalowych lub plastikowych części stanie się sztywna lub zacznie chodzić ciężko, upewnij się że powodem tego nie jest zabrudzenie, a następnie spróbuj zastosować niewielką ilość smaru silikonowego, należy go nakładać precyzyjnie i upewnić się, że dojdzie do wszystkich szczelin między elementami konstrukcyjnymi. Regularne oliwienie wszystkich ruchomych części waszego wózka zapewni mu dłuższą żywotność oraz ułatwi jego otwieranie i składanie.
• Jeśli używasz wózka na piasku lub na plaży, musisz wyczyścić go w całości po każdym dniu, usuwając piasek z każdej części konstrukcyjnej wózka.
• Regularnie rób przeglądy zatrzasków, hamulców, szelek, zapadek, łączeń oraz mocowań upewniając się przy tym że są one w pełni sprawne.
• Ragularnie dokonuj przeglądów wózka pod kątem luźnych śrubek, zużytych części, przetartego lub porwanego materiału itp. Nigdy nie używaj wózka jeśli części są uszkodzone lub zepsute.
• Po użyciu w warunkach deszczowych wysusz miękką ściereczką i pozostaw całkowicie otwarty w ciepłym miejscu.
Składowanie w wilgotnym otoczeniu spowoduje formowanie się pleśni.
• Nie zostawiaj wózka bezpośrednio na działanie promieni słonecznych na dłuższy okres czasu, może to bowiem spowodować przedwczesne blaknięcie plastiku i tkaniny pokrywającej wózek.
• Przechowuj wózek z daleka od dzieci kiedy nie jest na bieżąco wykorzystywany.

asalvo baby

OSTRZEŻENIE

OSTRZEŻENIE! Nigdy nie zostawiaj dziecka bez nadzoru.

OSTRZEŻENIE! Upewnij się że wszystkie zapięcia są zamknięte.

OSTRZEŻENIE! Aby uniknąć urazów upewnij się że dziecko w trakcie składania i rozkładania produktu jest trzymane z dala.

OSTRZEŻENIE! Siedzisko jest nie odpowiednie dla dzieci poniżej 6 miesiąca.

OSTRZEŻENIE! Zawsze używaj systemu szelek.

OSTRZEŻENIE! Ten wózek jest przeznaczony tylko dla jednego dziecka. Korzystanie z tego wózka z dzieckiem 6 masie większej niż 15 kg spowoduje nadmierne zużycie i obciążenie materiałów.

OSTRZEŻENIE! Sprawdź gondolę lub siedzisko lub fotelik samochodowy są prawidłowo zamocowane.

OSTRZEŻENIE! Wózek nie nadaje się dla dzieci poniżej 0 miesiąca i powyżej 15 kg.

OSTRZEŻENIE! Nie należy używać dodatkowego materaca.

OSTRZEŻENIE! Hamulec powinien być zaciągnięty kiedy dziecko jest wsadzane lub wyjmowane z wózka.

OSTRZEŻENIE! Maksymlane obciążenie koszyka wynosi 1,5 kg.

OSTRZEŻENIE! Każde obciążenie rączki i/lub oparcia i/lub boków wózka wpłynie na stabilność.

OSTRZEŻENIE! Akcesoria które nie są zatwierdzone

przez prducenta nie powinny być używane.

OSTRZEŻENIE! Wózek nie zastępuje łóżeczka. Gdy dziecko potrzebuje snu powinno zostać przeniesione do gondoli lub łóżeczka.

OSTRZEŻENIE!: Odsuń dziecko od wszystkich ruchomych części podczas dokonywania regulacji.

OSTRZEŻENIE!: Zawsze używaj górnych uprzęży w połączeniu z pasem biodrowym.

OSTRZEŻENIE!: Schodząc po schodach lub schodach ruchomych, zawsze zdejmuj dziecko i składaj wózek.

OSTRZEŻENIE!: Zachowaj szczególną ostrożność podczas wchodzenia lub schodzenia po schodach lub chodnikach, starając się zapobiec ich przewróceniu. Ostrożnie prowadź wózek na zakrętach lub drogach szutrowych.

OSTRZEŻENIE!: Okresowo sprawdzaj wózek i weryfikuj, czy nie ma luźnych śrub, zużytych części, połamanych materiałów lub podartych elementów. W razie potrzeby wymień lub napraw części.

asalvo baby

WAŻNE: Przeczytaj uważnie niniejszą instrukcję przed użyciem i zzachowaj ją w razie potrzeby.

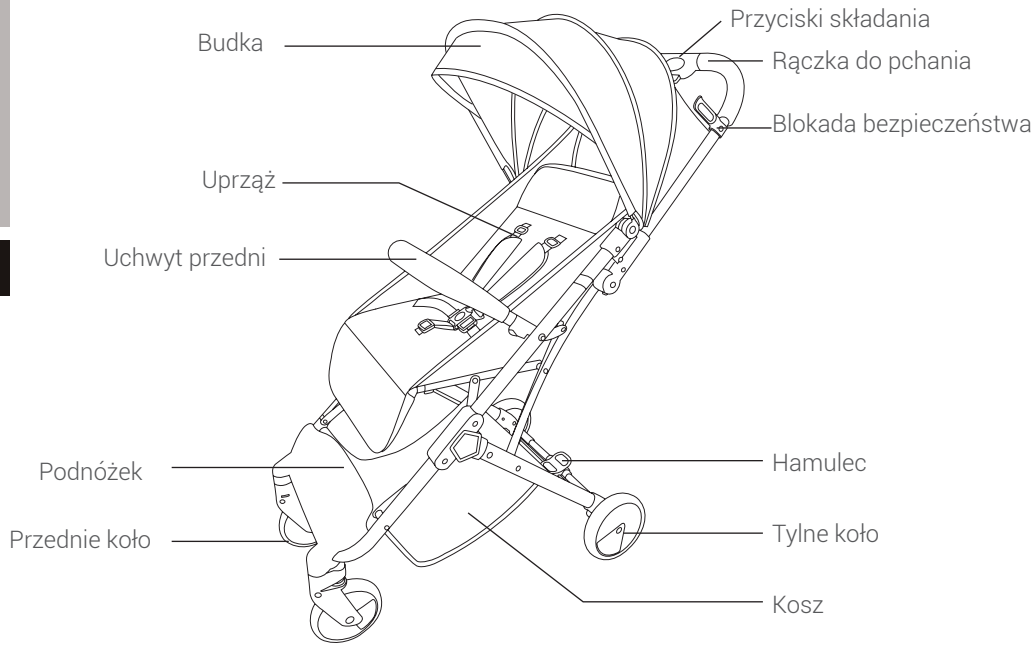

UWAGA

Na podwoziu wózka znajduje się naklejka, na której wydrukowano numer referencyjny i numer partii produktu. NIE USUWAJ TEJ NAKLEJKI. Ta naklejka musi pozostać na produkcie w przypadku jakichkolwiek roszczeń.

Ten artykuł posiada gwarancję zgodnie z ustawą 23/2003 z 10 lipca. Zachowaj fakturę zakupu, ponieważ należy przedstawić ją w sklepie, w którym zakupiono produkt, aby uzasadnić jego ważność w przypadku jakichkolwiek roszczeń. Z niniejszej gwarancji wyłączone są wady lub awarie spowodowane niewłaściwym użytkowaniem artykułu lub naruszeniem norm bezpieczeństwa i konserwacji opisane w instrukcjach i na etykietach prania, a także elementy zużyte na skutek normalnego użytkowania i codziennej obsługi.

1 ROZKŁADANIE WÓZKA

Usuń blokadę bezpieczeństwa.

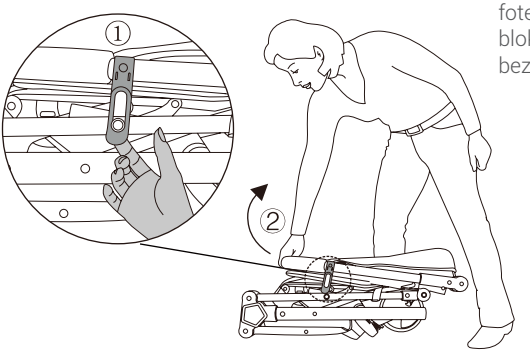

Przed rozłożeniem fotela zdejmij blokadę bezpieczeństwa.

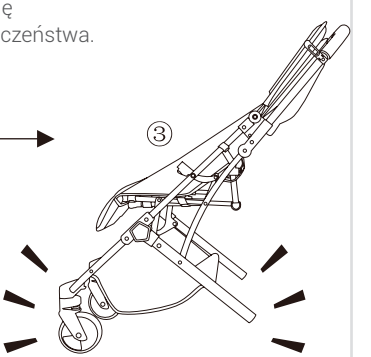

2 MONTAŻ KÓŁ TYLNYCH

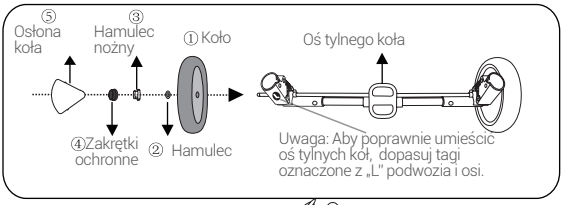

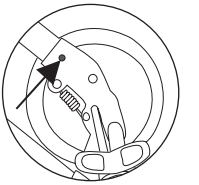

Przycisk demontażu tylnej osi

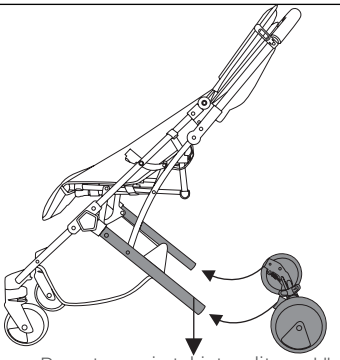

Uwaga: Przestrzegaj etykiety z literą „L"

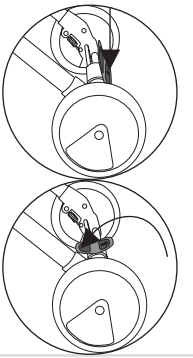

Aby hamować

Aby chodzić

asalvo baby

3 MONTAŻ PRZEDNIEGO UCHWYTU.

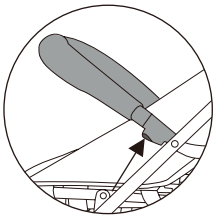

Przycisk do składania przedniego paska.

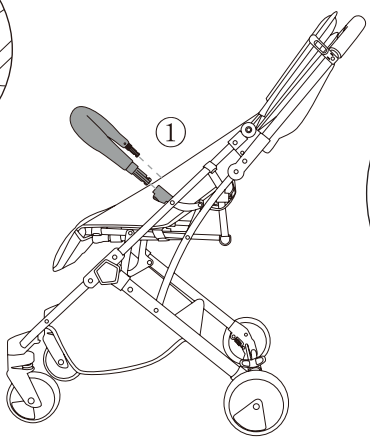

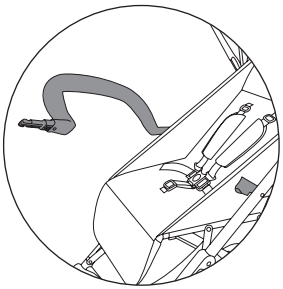

Zdejmij tylko jedną stronę przedniego uchwytu, aby wydostać dzieci

4 DEMONTAŻ KOŁA PRZEDNIEGO

Przycisk do zdjęcia przedniego koła

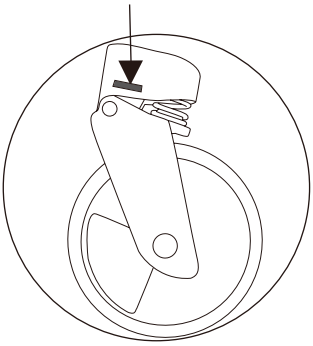

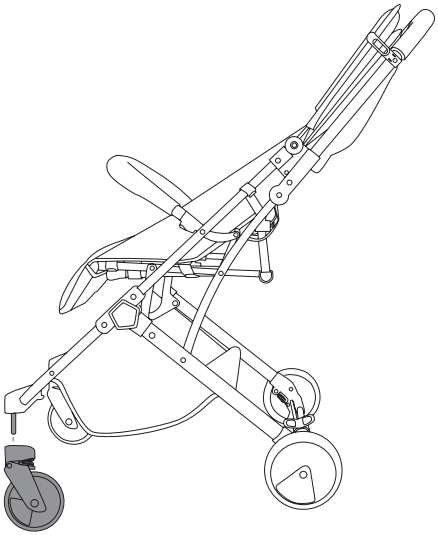

5 REGULACJA BUDKI

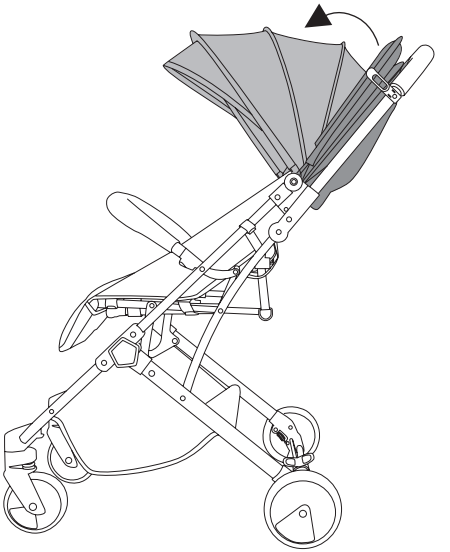

6 REGULACJA OPARCIA

Jedną ręka trzymać pierścień regulacji oparcia, drugą ręka chwytać klamrę regulacji oparcia, aby pociągnąć do przodu.

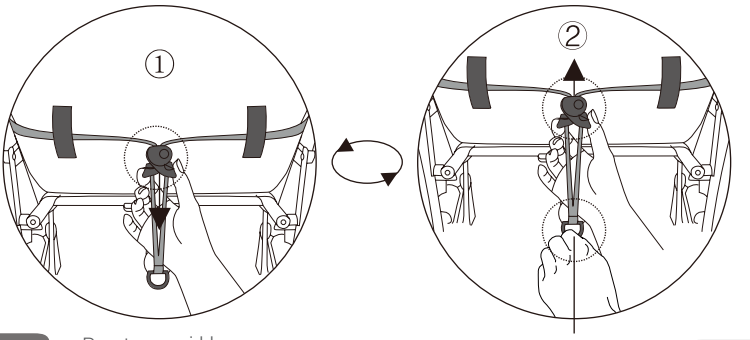

Przytrzymaj klamrę regulacji oparcia i pociągnij do tyłu

Pierścień regulacji oparcia

asalvo baby

7 UŻYWANIE PASÓW BEZPIECZEŃSTWA

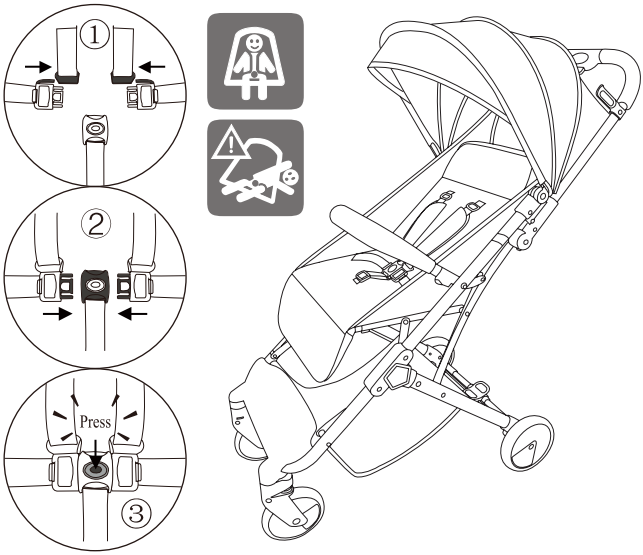

8 PODWÓJNE UŻYCIE W ZIMIE I LECIE

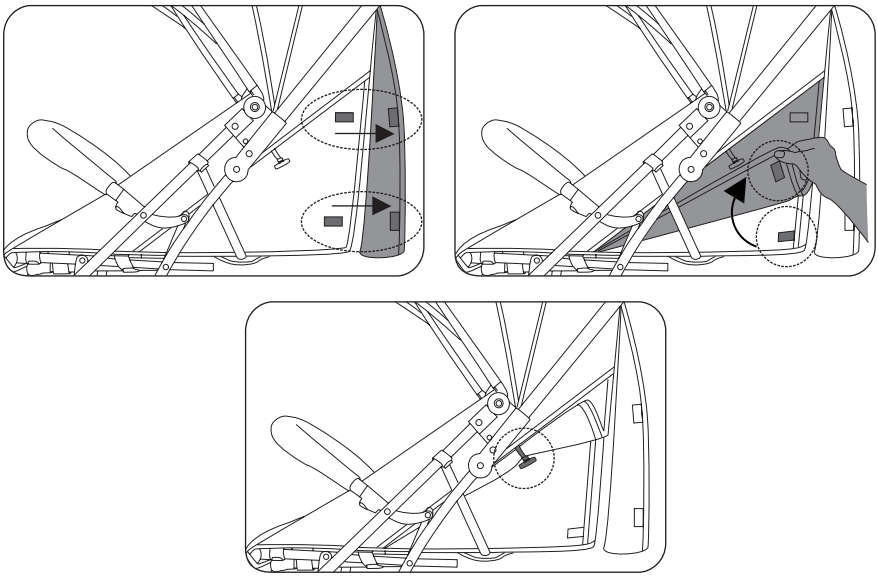

9 SKŁADANIE WÓZKA

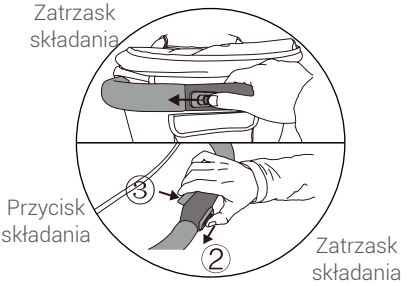

Przesuń zatrzask składania od prawej strony do końca, nie zwalniając zatrzasku naciśnij przycisk składania, aż wózek zostanie złożony i zablokowany.

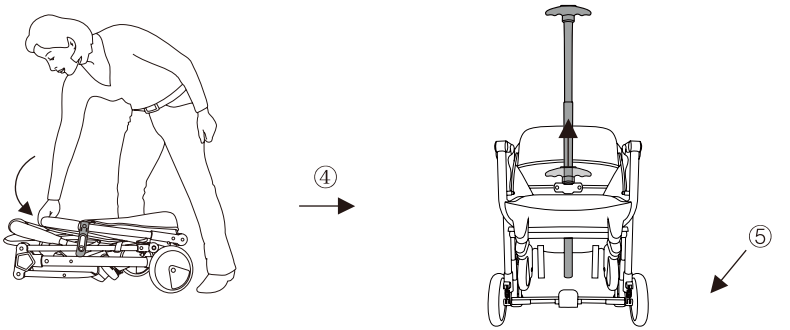

Dziękuję

ZA NABYCIE
PRODUKT ASALVO.

www.asalvo.com

Obserwuj nas

Estar Asalvo S.L.
CIF B91234286
PI Hacienda Dolores, C/ Dos, 2 · 41500 · Alcalá de Guadaíra · Sevilla
Tfno. 902 360 516 · Fax: 955 631 205 · email: info@asalvo.com

www.asalvo.com