asalvo baby

DUBAI

MANUAL DE INSTRUCCIONES

INSTRUCTION MANUAL · MANUAL DE INSTRUÇÕES · MANUEL D'INSTRUCTIONS
MANUALE DI ISTRUZIONI · MONTAGE AND VERWENDUNG.

REF: 20468 · 20475 · 20482

HASTA · UP TO · ATÉ
22 KGS.

IMPORTANTE: GUARDAR ESTAS INSTRUCCIONES PARA CONSULTAS FUTURAS
IMPORTANT: SAVE THESE INSTRUCTIONS FOR FUTURE CONSULTATIONS
IMPORTANTE: GUARDAR ESTAS INSTRUÇÕES PARA FUTURA CONSULTA
IMPORTANT: CONSERVEZ CES INSTRUCTIONS POUR LES CONSULTATIONS FUTURES
IMPORTANTE : UN CONSERVARE PER RIFERIMENTO FUTURO, LEGGERE ATTENTAMENTE
WICHTIG: FÜR ZUKÜNFTIGE REFERENZ AUFBEWAHREN, BITTE SORGFÄLTIG LESEN

Conforme a la normativa · In compliance with · De acordo com a norma · En conformité avec la norme · Conforme alla norma · Konform zu Normativ: EN 1888:2018

¡POR FAVOR LEA CUIDADOSAMENTE ESTE MANUAL DE INSTRUCCIONES Y MANTÉNGALOS EN UN LUGAR SEGURO PARA FUTURAS REFERENCIAS! ESTE CONTIENE INFORMACIÓN IMPORTANTE, INSTRUCCIONES Y RECOMENDACIONES RELATIVAS A LA SILLA Y A SU USO SEGURO.

Este set contiene:

- Silla de bebé, destinada a niños con una edad comprendida entre los 6 y los 36 meses y que pese menos de 22 kg.
- Capazo, destinado para un bebe recién nacido hasta los 6 meses, o hasta que pese 9 kg, mientras no puedan sentarse por sí mismos, darse la vuelta o ponerse de pie con sus codos o rodillas.

Este artículo dispone de garantía según lo estipulado en el Real Decreto ley 7 / 20-21. Conservar la factura de compra, es imprescindible su presentación en la tienda donde adquirío el producto para justificar su validez ante cualquier reclamación. Quedan excluídos de la presente garantía aquellos defectos o averías producidas por un uso inadecuado del artículo o el incumplimiento de las normas de seguridad y mantenimiento descritas en las hojas de instrucciones y en las etiquetas de lavado, así como los elementos de desgaste por uso normal y manejo diario.

El asiento está equipado con un arnés de 5 puntos para la seguridad del niño. El respaldo y la capota son ajustables. El carro y el capazo están fabricados de acuerdo a los requisitos de la Directiva de Seguridad del Producto 2001/95/EU del Parlamento y el Consejo Europeo con las normas europeas EN 1888 “cuidado de los artículos para niños. Transporte de ruedas de niños.

¡ATENCIÓN! Su hijo estará protegido en su máxima medida solo si sigue las recomendaciones de este manual de instrucciones. Preste especial atención a las advertencias y tome todas las precauciones de seguridad de cara a prevenir el riesgo de lesión o discapacidad y garantizar la seguridad de su hijo. Usted es únicamente responsable de la seguridad de su niño, si no sigue exactamente las instrucciones de uso contenidas en este manual. Asegúrese de que todo el mundo que use esta silla haya leído y entendido este manual.

REQUISITOS DE SEGURIDAD Y PELIGROS

1. ADVERTENCIA: No deje nunca al niño sin vigilancia.
2. ADVERTENCIA: Asegúrese de que todos los dispositivos de bloqueo están activados antes de utilizar el producto.
3. ADVERTENCIA: Para evitar lesiones, asegúrese de que el niño se mantenga alejado al desplegar y plegar este producto.
4. ADVERTENCIA: Utilice siempre el sistema de retención.
5. ADVERTENCIA: Utilice el arnés tan pronto como el niño pueda sentarse sin ayuda.
6. ADVERTENCIA: No deje que el niño juegue con este producto.
7. ADVERTENCIA: El Convertible en modo silla de paseo no es adecuado para niños menores de 6 meses.
8. ADVERTENCIA: Compruebe que los dispositivos de fijación del convertible o del asiento están correctamente encajados antes de su uso.
9. ADVERTENCIA: Este producto no es adecuado para correr o patinar
10. ADVERTENCIA: Cualquier carga fijada en el asa y/o en la parte posterior del respaldo y/o en los laterales del vehículo afectará a la estabilidad del mismo.
11. ADVERTENCIA: El convertible está diseñado para un solo niño.
12. ADVERTENCIA: No deje nunca el convertible con su hijo en una superficie inclinada, incluso si los frenos están bloqueados.
13. ADVERTENCIA: No utilice el convertible si faltan tornillos, tuercas, pasadores, etc., o si alguna pieza está dañada.
14. ADVERTENCIA: Antes del montaje, asegúrese de que el producto y todos sus componentes están en buenas condiciones de funcionamiento. Si están dañados, no utilice el convertible.
15. ADVERTENCIA: No se debe añadir ningún colchón adicional.
16. ADVERTENCIA: El asa de transporte debe quedar fuera del cuerpo del convertible durante su uso.
17. ADVERTENCIA: Utilice únicamente piezas de repuesto originales y aprobadas por el fabricante.
18. ADVERTENCIA: No se deben utilizar accesorios que no estén aprobados por el fabricante.
19. ADVERTENCIA: No transporte el convertible con el niño dentro.
20. ADVERTENCIA: No empuje el convertible por las escaleras.
21. ADVERTENCIA: Levante la rueda delantera cuando empuje el convertible por encima de un bordillo o al subir un escalón.
22. ADVERTENCIA: No utilice el convertible cerca de un fuego, llamas, barbacoa o calentador.
23. ADVERTENCIA: Mantenga el convertible fuera del alcance de los niños.

REQUISITOS DE SEGURIDAD Y PELIGROS

24. ADVERTENCIA: Este vehículo no sustituye a una cuna o a una cama. En caso de que su hijo necesite dormir, deberá colocarse en una cuna o cama adecuados.
25. ADVERTENCIA: El dispositivo de estacionamiento debe estar conectado al colocar y retirar a los niños.
26. ADVERTENCIA: El peso y la edad del niño para los que este convertible es adecuado es de hasta 22 kg o 4 años, lo que ocurra primero.
27. ADVERTENCIA: Carga máxima de la cesta: 3 kg.
28. ADVERTENCIA: Cuando el convertible está abatido en posición capazo no se puede utilizar como cesta y está prohibido utilizar el reposabrazos delantero como asa.

CUIDADO Y MANTENIMIENTO

¡ADVERTENCIA! El producto requiere un mantenimiento periódico.

- Compruebe sistemáticamente si las ruedas, los frenos, los mecanismos de soporte, los mecanismos de bloqueo y las hebillas funcionan correctamente.
- El chasis debe limpiarse con un paño húmedo. No utilice ningún detergente fuerte, ya que podría dañar el plástico. Controle el desgaste de las ruedas y límpielas de polvo o arena. Lubrique las ruedas regularmente con spray de teflón o silicona.
- Evite el contacto con el agua salada, que puede causar oxidación.
- La exposición prolongada a la luz solar puede hacer que el color del tejido se desvanezca.
- No utilice limpiadores con agentes químicos activos.
- Si las ruedas chirrían, lubrique con moderación con un recubrimiento de teflón o silicona. NO utilice productos a base de aceite o grasa, ya que estos atraerán la suciedad, que obstruirá el movimiento.
- Sólo se deben utilizar repuestos originales. Puede ser inseguro utilizar piezas no suministradas por el fabricante.
- No pliegue ni almacene el producto mientras esté mojado y nunca lo almacene en un entorno húmedo, ya que puede provocar la formación de moho.

asalvo baby

PLEASE READ THIS INSTRUCTION MANUAL CAREFULLY AND KEEP IT IN A SAFE PLACE FOR FUTURE REFERENCE! IT CONTAINS IMPORTANT INFORMATION, INSTRUCTIONS AND RECOMMENDATIONS REGARDING THE WHEELCHAIR AND ITS SAFE USE.

This set contains:

- Infant car seat, intended for children aged between 6 and 36 months and weighing less than 22 kg.
- Carrycot, intended for a newborn baby up to the age of 6 months, or up to a weight of 9 kg, as long as they cannot sit up on their own, turn around or stand up on their elbows or knees.

This article has a warranty as stipulated in Royal Decree Law 7 / 20-21. Keep the purchase invoice, it is essential to present it at the shop where you purchased the product to justify its validity in the event of any claim. Excluded from this warranty are those defects or faults caused by improper use of the article or failure to comply with the safety and maintenance rules described in the instruction sheets and on the washing labels, as well as elements of wear and tear due to normal use and daily handling.

The seat is equipped with a 5-point harness for the safety of the child. The backrest and canopy are adjustable. The trolley and carrycot are manufactured according to the requirements of the Product Safety requirements of the Product Safety Directive 2001/95/EU of the European Parliament and Council with the European European Council with the European standard EN 1888 “care of articles for children. Transport of children’s wheels.

WARNING! Your child will be protected to the fullest extent only if you follow the recommendations in this instruction manual. Pay special attention to the warnings and take all safety precautions in order to prevent the risk of injury or disability and to ensure the safety of your child. You are solely responsible for the safety of your child if you do not follow the operating instructions contained in this manual exactly. Make sure that everyone using this wheelchair has read and understood this manual.

SAFETY AND HAZARD REQUIREMENTS

1. **WARNING:** Never leave a child unattended.
2. **WARNING** Make sure that all locking devices are activated before using the appliance.
3. **WARNING**: To avoid injury, ensure that the child is kept away when unfolding and folding this product.
4. **WARNING**: Always use the restraint system.
5. **WARNING**: Use the harness as soon as the child is able to sit up unaided.
6. **WARNING:** Do not allow the child to play with this product.
7. **WARNING** This seat unit is not suitable for children under the age of 6 months.
8. **WARNING:** Check that the pushchair or seat fastening devices are correctly fitted before use.
9. **WARNING:** This product is not suitable for jogging or skateboarding.
10. **WARNING:** Any load attached to the handle and/or to the back of the backrest and/or to the sides of the vehicle will affect the stability of the vehicle.
11. **WARNING:** The pushchair is designed for one child only.
12. **WARNING:** Never leave the pram with your child on an inclined surface, even if the brakes are locked.
13. **WARNING:** Do not use the pram if screws, nuts, bolts, pins, etc. are missing or if any parts are damaged.
14. **WARNING:** Before assembly, make sure that the product and all components are in good working order. If damaged, do not use the pram.
15. **WARNING:** No additional mattresses should be added.
16. **WARNING:** The carrying handle must be outside the body of the pram during use.
17. **WARNING:** Only use original and manufacturer approved spare parts.
18. **WARNING:** Accessories that are not approved by the manufacturer must not be used.
19. **WARNING:** Do not transport the pushchair with the child in it.
20. **WARNING:** Do not push the pram up stairs.
21. **WARNING:** Raise the front wheel when pushing the pushchair over a kerb or up a step.

SAFETY AND HAZARD REQUIREMENTS

22. **WARNING:** Do not use the pram near a fire, flames, barbecue or heater.
23. **WARNING:** Keep the pram out of the reach of children.
24. **WARNING:**This vehicle is not a substitute for a cot or bed. In the event that your child needs to sleep, he/she should be placed in a suitable pram body, cot or bed.
25. **WARNING:** The parking device must be engaged when placing and removing children.
26. **WARNING:** The weight and age of the child for the vehicle is suitable up to 22 kg or 4 years, whichever comes first.
27. **WARNING:** Maximum basket load: 3 kg.
28. **WARNING:** When the seat is folded down to the sleeping position, it cannot be used as a basket and it is forbidden to use the front armrest as a handle.

CARE AND MAINTENANCE

WARNING! The product requires regular maintenance.

- Systematically check that the wheels, brakes, support mechanisms, locking mechanisms and buckles are working properly.
- The trame should be cleaned with a damp cloth. Do not use any strong detergents as this may damage the plastic. Check the wheels for wear and clean them from dust or sand. Lubricate the wheels regularly with Teflon or silicone spray.
- Avoid contact with salt water, which can cause rust.
- Prolonged exposure to sunlight may cause the colour of the fabric to fade.
- Do not use cleaners with active chemical agents.
- If the wheels squeak, lubricate sparingly with a Teflon or silicone coating. DO NOT use oil or grease based products, as these will attract dirt, which will obstruct movement.
- Only original spare parts should be used. It may be unsafe to use parts not supplied by the manufacturer.

- Do not fold or store the product while it is wet and never store it in a damp environment as this may cause mould and mildew to form.

LEIA ATENTAMENTE ESTE MANUAL DE INSTRUÇÕES E GUARDE-O NUM LOCAL SEGURO PARA REFERÊNCIA FUTURA! CONTÉM INFORMAÇÕES, INSTRUÇÕES E RECOMENDAÇÕES IMPORTANTES SOBRE A CADEIRA DE RODAS E A SUA UTILIZAÇÃO SEGURA.

Este conjunto contém:

• Cadeira auto infantil, destinada a crianças com idades compreendidas entre os 6 e 36 meses e com peso inferior a 22 kg.

• Carrycot, destinado a um recém-nascido até à idade de 6 meses, ou até ao peso de 9 kg, desde que não possam sentar-se sozinhos, virar-se ou levantar-se nos cotovelos ou joelhos.

Este artigo tem uma garantia conforme estipulado no Decreto-Lei Real 7 / 20-21. Guarde a factura de compra, é essencial apresentá-la na loja onde adquiriu o produto para justificar a sua validade no caso de qualquer reclamação. Estão excluídos desta garantia os defeitos ou falhas causados pela utilização indevida do artigo ou pelo não cumprimento das regras de segurança e manutenção descritas nas folhas de instruções e nas etiquetas de lavagem, bem como os elementos de desgaste devidos à utilização normal e ao manuseamento diário.

O assento está equipado com um arnês de 5 pontos para a segurança da criança. O encosto e dossel são ajustáveis. O carrinho e a alcofa são fabricados de acordo com os requisitos da Segurança do Produto requisitos da Directiva 2001/95/UE do Parlamento Europeu e do Conselho relativa à segurança dos produtos com o Parlamento Europeu e o Conselho Europeu com a norma europeia EN 1888 “cuidado de artigos para crianças”.

Transporte de rodas para crianças.

ADVERTÊNCIA! O seu filho só será protegido ao máximo se seguir as recomendações deste manual de instruções. Preste especial atenção às advertências e tome todas as precauções de segurança a fim de prevenir o risco de ferimentos ou incapacidade e de garantir a segurança do seu filho. É o único responsável pela segurança do seu filho se não seguir exactamente as instruções de funcionamento contidas neste manual. Certifique-se de que todos os utilizadores desta cadeira de rodas leram e compreenderam este manual.

REQUISITOS DE SEGURANÇA E PERIGOS

1. **ADVERTÊNCIA:** Nunca deixar uma criança sozinha.
2. **ADVERTÊNCIA:** Certifique-se de que todos os dispositivos de bloqueio são activados antes de utilizar o aparelho.
3. **ADVERTÊNCIA:** Para evitar ferimentos, assegurar que a criança é mantida afastada ao desdobrar e dobrar este produto.
4. **ADVERTÊNCIA:** utilizar sempre o sistema de retenção.
5. **ADVERTÊNCIA:** Usar o arnês assim que a criança conseguir sentar-se sem ajuda.
6. **ADVERTÊNCIA:** Não permitir que a criança brinque com este produto.
7. **ADVERTÊNCIA:** Esta unidade de assento não é adequada para crianças com menos de 6 meses de idade.
8. **ADVERTÊNCIA:** Verificar se os dispositivos de fixação no carrinho ou no assento estão correctamente engatados antes de usar.
9. **ADVERTÊNCIA:** Este produto não é adequado para jogging ou skateboarding.
10. **ADVERTÊNCIA:** Qualquer carga ligada à pega e/ou à parte de trás do encosto e/ou aos lados do veículo irá afectar a estabilidade do veículo.
11. **ADVERTÊNCIA:** O carrinho de bebé foi concebido para uma só criança.
12. **ADVERTÊNCIA:** Nunca deixe o carrinho com o seu filho numa superfície inclinada, mesmo que os travões estejam bloqueados.
13. **ADVERTÊNCIA:** Não utilizar o carrinho se faltarem parafusos, porcas, parafusos, pinos, etc., ou se alguma peça estiver danificada.
14. **ADVERTÊNCIA:** Antes da montagem, certifique-se de que o produto e todos os componentes estão em boas condições de funcionamento. Se estiver danificado, não utilizar o carrinho de bebé.
15. **ADVERTÊNCIA:** Não devem ser acrescentados colchões adicionais.
16. **ADVERTÊNCIA:** A pega de transporte deve estar fora do corpo do carrinho de bebé durante a utilização.
17. **ADVERTÊNCIA:** Utilizar apenas peças sobressalentes originais e aprovadas pelo fabricante.
18. **ADVERTÊNCIA:** Os acessórios que não são aprovados pelo fabricante não devem ser utilizados.
19. **ADVERTÊNCIA:** Não transportar o carrinho de bebé com a criança dentro dele.
20. **ADVERTÊNCIA:** Não empurre o carrinho de bebé escada acima.
21. **ADVERTÊNCIA:** Levantar a roda da frente ao empurrar a cadeira de rodas por cima de um passeio ou subir um degrau.

REQUISITOS DE SEGURANÇA E PERIGOS

22. ADVERTÊNCIA: Não utilizar o carrinho de bebé perto de um incêndio, chamas, barbecue ou aquecedor.

23. ADVERTÊNCIA: Manter o carrinho fora do alcance das crianças.

24. ADVERTÊNCIA: Este veículo não substitui um berço ou cama. No caso do seu filho precisar de dormir, deve ser colocado num corpo de carrinho, berço ou cama adequados.

25. ADVERTÊNCIA: O dispositivo de estacionamento deve ser engatado ao colocar e retirar as crianças.

26. ADVERTÊNCIA: O peso e idade da criança para o veículo é adequado para até 22 kg ou 4 anos, o que ocorrer primeiro.

27. ADVERTÊNCIA: Carga máxima do cesto: 3 kg.

28. ADVERTÊNCIA: Quando o assento é dobrado para a posição de dormir, não pode ser usado como cesto, e é proibido usar o apoio de braço dianteiro como pega.

CUIDADOS E MANUTENÇÃO

ADVERTÊNCIA! O produto requer manutenção regular.

- Verificar sistematicamente se as rodas, travões, mecanismos de apoio, mecanismos de bloqueio e fivelas estão a funcionar correctamente.
- O trame deve ser limpo com um pano húmido. Não utilizar detergentes fortes, uma vez que isto pode danificar o plástico. Verificar o desgaste das rodas e limpá-las do pó ou da areia. Lubrificar as rodas regularmente com teflon ou spray de silicone.
- Evitar o contacto com água salgada, que pode causar ferrugem.
- A exposição prolongada à luz solar pode provocar o desbotamento da cor do tecido.
- Não utilizar produtos de limpeza com agentes químicos activos.
- Se as rodas rangerem, lubrificar moderadamente com um revestimento de Teflon ou silicone. NÃO utilizar produtos à base de óleo ou gordura, pois estes atrairão sujidade, o que irá obstruir o movimento.
- Só devem ser utilizadas peças sobressalentes originais. A utilização de peças não fornecidas pelo fabricante pode não ser segura.

- Não dobrar ou armazenar o produto enquanto estiver molhado e nunca o armazenar num ambiente húmido, uma vez que isto pode causar a formação de bolor e mofo.

VEUILLEZ LIRE CE MANUEL D'INSTRUCTION AVEC ATTENTION ET LE CONSERVER DANS UN ENDROIT SÛR POUR TOUTE RÉFÉRENCE FUTURE DANS CE MANUEL D'INSTRUCTION ! IL CONTIENT DES INFORMATIONS, DES INSTRUCTIONS ET DES RECOMMANDATIONS IMPORTANTES CONCERNANT LE FAUTEUIL ROULANT ET SON UTILISATION EN SÉCURITÉ.

Cet ensemble contient :

• Siège auto pour bébé, destiné aux enfants âgés de 6 à 36 mois et pesant moins de 22 kg.

• Nacelle, destinée à un nouveau-né jusqu'à l'âge de 6 mois, ou jusqu'à un poids de 9 kg, tant qu'il ne peut pas s'asseoir tout seul, se retourner ou se tenir debout sur les coudes ou les genoux.

Cet article bénéficie d'une garantie telle que stipulée dans le décret-loi royal 7 / 20-21. Conservez la facture d'achat, il est indispensable de la présenter au magasin où vous avez acheté le produit pour justifier de sa validité en cas de réclamation. Sont exclus de cette garantie les défauts ou défaillances causés par une utilisation inadéquate de l'article ou le non-respect des règles de sécurité et d'entretien décrites dans les fiches d'instructions et sur les étiquettes de lavage, ainsi que les éléments d'usure dus à une utilisation normale et à une manipulation quotidienne.

Le siège est équipé d'un harnais à 5 points pour la sécurité de l'enfant. Le dossier et le baldaquin sont réglables. La poussette et la nacelle sont fabriquées conformément aux exigences de la directive 2001/95/EU sur la sécurité des produits du Parlement européen et du Conseil et à la norme européenne EN 1888 "soin des articles pour enfants". Transport de roues d'enfants.

ATTENTION! Votre enfant ne sera protégé de manière optimale que si vous suivez les recommandations de ce manuel d'instructions. Portez une attention particulière aux avertissements et prenez toutes les précautions de sécurité afin de prévenir le risque de blessure ou d'invalidité et d'assurer la sécurité de votre enfant. Vous êtes seul responsable de la sécurité de votre enfant si vous ne suivez pas exactement les instructions d'utilisation contenues dans ce manuel. Assurez-vous que toute personne utilisant ce fauteuil roulant a lu et compris ce manuel.

EXIGENCES DE SÉCURITÉ ET RISQUES

1. **AVERTISSEMENT:** Ne laissez jamais un enfant sans surveillance.
2. **AVERTISSEMENT:** Assurez-vous que tous les dispositifs de verrouillage sont activés avant d'utiliser l'appareil.
3. **AVERTISSEMENT:** Pour éviter toute blessure, veillez à ce que l'enfant soit tenu à l'écart lors du dépliage et du pliage de ce produit.
4 **AVERTISSEMENT:** Utilisez toujours le système de retenue.
5. **AVERTISSEMENT:** Utilisez le harnais dès que l'enfant est capable de s'asseoir sans aide.
6. **AVERTISSEMENT:** Ne laissez pas l'enfant jouer avec ce produit.
7. **AVERTISSEMENT:** Cette unité de siège ne convient pas aux enfants de moins de 6 mois.
8. **AVERTISSEMENT:** Vérifiez que les dispositifs de fixation de la poussette ou du siège sont correctement engagés avant l'utilisation.
9. **AVERTISSEMENT:** Ce produit ne convient pas pour le jogging ou la planche à roulettes.
10. **AVERTISSEMENT:** Toute charge fixée à la poignée et/ou à l'arrière du dossier et/ou aux côtés du véhicule affectera la stabilité du véhicule.
11. **AVERTISSEMENT:** La poussette est conçue pour un seul enfant.
12. **AVERTISSEMENT:** Ne laissez jamais la poussette avec votre enfant sur un plan incliné, même si les freins sont verrouillés.
13. **AVERTISSEMENT:** N'utilisez pas le landau si des vis, écrous, boulons, goupilles, etc. manquent ou si des pièces sont endommagées.
14. **AVERTISSEMENT:** Avant le montage, assurez-vous que le produit et tous les composants sont en bon état de fonctionnement. S'il est endommagé, n'utilisez pas le landau.
15. **AVERTISSEMENT:** Aucun matelas supplémentaire ne doit être ajouté.
16. **AVERTISSEMENT:** La poignée de transport doit se trouver à l'extérieur du corps de la poussette pendant l'utilisation.
17. **AVERTISSEMENT:** N'utilisez que des pièces de rechange originales, approuvées par le fabricant.
18. **AVERTISSEMENT:** Les accessoires qui ne sont pas approuvés par le fabricant ne doivent pas être utilisés.
19. **AVERTISSEMENT:** Ne transportez pas la poussette avec l'enfant dedans.
20. **AVERTISSEMENT:** Ne pas pousser le landau dans les escaliers.
21. **AVERTISSEMENT:** Relevez la roue avant lorsque vous poussez la poussette sur un trottoir ou une marche.

EXIGENCES DE SÉCURITÉ ET RISQUES

22. **AVERTISSEMENT:** N'utilisez pas le landau à proximité d'un feu, de flammes, d'un barbecue ou d'un appareil de chauffage.
23. **AVERTISSEMENT:** Gardez le landau hors de portée des enfants.
24. **AVERTISSEMENT:**Ce véhicule ne peut pas remplacer un lit d'enfant ou un lit. Si votre enfant a besoin de dormir, il doit être placé dans une poussette, un lit ou un lit adapté.
25. **AVERTISSEMENT:**Le dispositif de stationnement doit être enclenché lorsque vous placez ou retirez des enfants.
26. **AVERTISSEMENT:**Le poids et l'âge de l'enfant pour le véhicule est adapté à un poids maximal de 22 kg ou 4 ans, selon la première éventualité.
27. **AVERTISSEMENT:**Charge maximale du panier : 3 kg.
28. **AVERTISSEMENT:** Lorsque le siège est rabattu en position de couchage, il ne peut pas être utilisé comme panier et il est interdit d'utiliser l'accoudoir avant comme poignée.

ENTRETIEN ET MAINTENANCE

AVERTISSEMENT! Le produit nécessite un entretien régulier.

- Vérifiez systématiquement le bon fonctionnement des roues, des freins, des mécanismes de support, des mécanismes de verrouillage et des boucles.
- La trame doit être nettoyée avec un chiffon humide. N'utilisez pas de détergents puissants car ils pourraient endommager le plastique. Vérifiez l'usure des roues et nettoyez-les de la poussière ou du sable. Lubrifiez régulièrement les roues avec un spray au téflon ou au silicone.
- Évitez le contact avec l'eau salée, qui peut provoquer de la rouille.
- Une exposition prolongée au soleil peut entraîner une décoloration de la couleur du tissu.
- N'utilisez pas de nettoyants contenant des agents chimiques actifs.
- Si les roues grincent, lubrifiez-les parcimonieusement avec un revêtement en téflon ou en silicone. N'utilisez PAS de produits à base d'huile ou de graisse, car ils attireraient la saleté, ce qui entraverait le mouvement.
- Seules les pièces de rechange d'origine doivent être utilisées. Il peut être dangereux d'utiliser des pièces non fournies par le fabricant.

- Ne pliez pas ou ne stockez pas le produit lorsqu'il est mouillé et ne le stockez jamais dans un environnement humide car cela pourrait entraîner la formation de moisissures.

LEGGERE ATTENTAMENTE IL PRESENTE MANUALE DI ISTRUZIONI E CONSERVARLO IN UN LUOGO SICURO PER FUTURE CONSULTAZIONI! CONTIENE INFORMAZIONI, ISTRUZIONI E RACCOMANDAZIONI IMPORTANTI SULLA CARROZZINA E SUL SUO UTILIZZO SICURO.

Questo set contiene:

- Seggiolino auto per neonati, destinato a bambini di età compresa tra 6 e 36 mesi e di peso inferiore a 22 kg.
- Navicella destinata ai neonati fino a 6 mesi di età o fino a 9 kg di peso, a condizione che non siano in grado di stare seduti da soli, di girarsi o di alzarsi sui gomiti o sulle ginocchia.

Questo articolo ha una garanzia come stabilito dal Regio Decreto Legge 7 / 20-21. Conservate la fattura d'acquisto, è fondamentale presentarla al negozio dove avete acquistato il prodotto per giustificarne la validità in caso di reclamo. Sono esclusi dalla presente garanzia i difetti o i guasti causati da un uso improprio dell'articolo o dalla mancata osservanza delle norme di sicurezza e di manutenzione descritte nei fogli di istruzione e sulle etichette di lavaggio, nonché gli elementi di usura dovuti al normale utilizzo e alla manipolazione quotidiana.

Il seggiolino è dotato di una cintura a 5 punti per la sicurezza del bambino. Lo schienale e il tettuccio sono regolabili. Il passeggino e la navicella sono prodotti in conformità ai requisiti della Direttiva sulla sicurezza dei prodotti 2001/95/UE del Parlamento europeo e del Consiglio e alla norma europea EN 1888 "Cura degli articoli per bambini". Trasporto di ruote per bambini.

ATTENZIONE! Il bambino sarà protetto al massimo solo se seguirà le raccomandazioni contenute in questo manuale di istruzioni. Prestare particolare attenzione alle avvertenze e adottare tutte le precauzioni di sicurezza per evitare il rischio di lesioni o disabilità e per garantire la sicurezza del bambino. L'utente è l'unico responsabile della sicurezza del bambino se non segue esattamente le istruzioni per l'uso contenute in questo manuale. Assicurarsi che tutti coloro che utilizzano la carrozzina abbiano letto e compreso il presente manuale.

REQUISITI DI SICUREZZA E PERICOLI

1. **AVVERTENZA:** Non lasciare mai un bambino incustodito.
2. **AVVERTENZA:** prima di utilizzare l'apparecchio, accertarsi che tutti i dispositivi di blocco siano attivati.
3. **AVVERTENZA:** per evitare lesioni, assicurarsi che il bambino sia tenuto lontano quando si dispiega e si ripiega il prodotto.
4. **AVVERTENZA:** utilizzare sempre il sistema di ritenuta.
5. **AVVERTENZA:** utilizzare l'imbracatura non appena il bambino è in grado di sedersi da solo.
6. **AVVERTENZA:** non permettere al bambino di giocare con questo prodotto.
7. **AVVERTENZA:** questa unità di seduta non è adatta a bambini di età inferiore a 6 mesi.
8. **AVVERTENZA:** prima dell'uso, verificare che i dispositivi di fissaggio della carrozzina o del seggiolino siano inseriti correttamente.
9. **AVVERTENZA:** questo prodotto non è adatto al jogging o allo skateboard.
10. **AVVERTENZA:** qualsiasi carico attaccato alla maniglia e/o alla parte posteriore dello schienale e/o ai lati del veicolo influisce sulla stabilità del veicolo.

10. AVVERTENZA: il passeggino è progettato per un solo bambino.

12. AVVERTENZA: non lasciare mai la carrozzina con il bambino su una superficie inclinata, anche se i freni sono bloccati.

13. AVVERTENZA: non utilizzare la carrozzina se mancano viti, dadi, bulloni, perni, ecc. o se alcune parti sono danneggiate.

14. AVVERTENZA: prima del montaggio, accertarsi che il prodotto e tutti i componenti siano in buone condizioni di funzionamento. Se danneggiata, non utilizzare la carrozzina.

15. AVVERTENZA: non si devono aggiungere altri materassi.

16. AVVERTENZA: durante l'uso, la maniglia di trasporto deve trovarsi all'esterno del corpo della carrozzina.

17. AVVERTENZA: Utilizzare solo ricambi originali e approvati dal produttore.

18. AVVERTENZA: Non è consentito utilizzare accessori non approvati dal produttore.

19. AVVERTENZA: non trasportare il passeggino con il bambino dentro.

20. AVVERTENZA: non spingere la carrozzina su per le scale.

21. AVVERTENZA: sollevare la ruota anteriore quando si spinge il passeggino su un marciapiede o su un gradino.

REQUISITI DI SICUREZZA E PERICOLI

22. AVVERTENZA: non utilizzare la carrozzina in prossimità di fuoco, fiamme, barbecue o stufe.

23. AVVERTENZA: Tenere la carrozzina fuori dalla portata dei bambini.

24. AVVERTENZA: questo veicolo non sostituisce una culla o un letto. Se il bambino ha bisogno di dormire, deve essere sistemato in una carrozzina, in una culla o in un letto adeguati.

25. AVVERTENZA: Il dispositivo di parcheggio deve essere inserito quando si collocano e si tolgono i bambini.

26. AVVERTENZA: il peso e l'età del bambino per il veicolo sono adatti fino a 22 kg o 4 anni, a seconda di quale delle due condizioni si verifichi per prima.

27. AVVERTENZA: carico massimo del cestino: 3 kg.

28. AVVERTENZA: quando il sedile è ripiegato in posizione di riposo, non può essere utilizzato come cestino e non è consentito utilizzare il bracciolo anteriore come maniglia.

CURA E MANUTENZIONE

ATTENZIONE! Il prodotto richiede una manutenzione regolare.

- Controllare sistematicamente che le ruote, i freni, i meccanismi di supporto, i meccanismi di bloccaggio e le fibbie funzionino correttamente.
- Il tramezzo deve essere pulito con un panno umido. Non utilizzare detergenti forti per non danneggiare la plastica. Controllare l'usura delle ruote e pulirle da polvere o sabbia. Lubrificare regolarmente le ruote con spray al teflon o al silicone.
- Evitare il contatto con l'acqua salata, che può causare ruggine.
- L'esposizione prolungata alla luce del sole può causare lo sbiadimento del colore del tessuto.
- Non utilizzare detergenti con agenti chimici attivi.
- Se le ruote cigolano, lubrificare con parsimonia con un rivestimento in teflon o silicone. NON utilizzare prodotti a base di olio o grasso, perché attirano lo sporco e ostacolano il movimento.
- Utilizzare solo ricambi originali. L'uso di parti non fornite dal produttore

potrebbe essere pericoloso.

- Non piegare o riporre il prodotto quando è bagnato e non conservarlo mai in un ambiente umido per evitare la formazione di muffa e funghi.

BITTE LESEN SIE DIESE ANLEITUNG SORGFÄLTIG DURCH UND BEWAHREN SIE SIE ZUM NACHSCHLAGEN AUF! SIE ENTHÄLT WICHTIGE INFORMATIONEN, ANWEISUNGEN UND EMPFEHLUNGEN ZUM ROLLSTUHL UND SEINER SICHEREN VERWENDUNG.

Dieses Set enthält:

- Babysitz für Kinder im Alter von 6 bis 36 Monaten und einem Gewicht von weniger als 22 kg.
- Babytragetasche für Neugeborene bis zu einem Alter von 6 Monaten oder bis zu einem Gewicht von 9 kg, solange sie sich noch nicht selbständig aufsetzen, umdrehen oder auf den Ellbogen oder Knien aufstehen können.

Dieser Artikel hat eine Garantie gemäß dem Königlichen Gesetzesdekret 7 / 20-21. Bewahren Sie die Kaufrechnung auf. Sie müssen sie unbedingt in dem Geschäft vorlegen, in dem Sie das Produkt gekauft haben, um ihre Gültigkeit im Falle einer Reklamation zu belegen. Von dieser Garantie ausgeschlossen sind Defekte oder Fehler, die durch unsachgemäßen Gebrauch des Artikels oder durch Nichtbeachtung der in den Gebrauchsanweisungen und auf den Waschetiketten beschriebenen Sicherheits- und Wartungsvorschriften verursacht wurden, sowie Verschleißerscheinungen, die auf normalen Gebrauch und tägliche Handhabung zurückzuführen sind.

Der Sitz ist mit einem 5-Punkt-Gurt für die Sicherheit des Kindes ausgestattet. Die Rückenlehne und das Verdeck sind verstellbar. Der Wagen und die Babytragetasche werden in Übereinstimmung mit den Anforderungen der Produktsicherheitsrichtlinie 2001/95/EU des Europäischen Parlaments und des Rates mit den europäischen Normen EN 1888 “Pflege von Artikeln für Kinder” hergestellt. Transport von Kinderrädern.

ACHTUNG! Ihr Kind ist nur dann optimal geschützt, wenn Sie die Empfehlungen in dieser Gebrauchsanweisung befolgen. Achten Sie besonders auf die Warnhinweise und treffen Sie alle Sicherheitsvorkehrungen, um die Gefahr von Verletzungen oder Behinderungen zu vermeiden und die Sicherheit Ihres Kindes zu gewährleisten. Sie sind allein für die Sicherheit Ihres Kindes verantwortlich, wenn Sie die in dieser Anleitung enthaltenen Anweisungen nicht genau befolgen. Stellen Sie sicher, dass jeder, der diesen Rollstuhl benutzt, diese Anleitung gelesen und verstanden hat.

SICHERHEITSANFORDERUNGEN UND -GEFAHREN

1. **WARNUNG:** Lassen Sie niemals ein Kind unbeaufsichtigt.
2. **WARNUNG**: Vergewissern Sie sich, dass alle Verriegelungsvorrichtungen aktiviert sind, bevor Sie das Gerät benutzen.
3. **WARNUNG**: Um Verletzungen zu vermeiden, achten Sie darauf, dass Kinder beim Auf- und Zusammenklappen des Geräts ferngehalten werden.
4. **WARNUNG**: Verwenden Sie immer das Rückhaltesystem.
5. **WARNUNG**: Verwenden Sie den Gurt, sobald das Kind in der Lage ist, sich ohne Hilfe aufzusetzen.
6. **WARNUNG**: Lassen Sie Ihr Kind nicht mit diesem Produkt spielen.
7. **WARNUNG**: Diese Sitzeinheit ist nicht für Kinder unter 6 Monaten geeignet.
8. **WARNUNG** Vergewissern Sie sich vor der Benutzung, dass die Befestigungsvorrichtungen des Kinderwagens oder Sitzes richtig eingerastet sind.
9. **WARNUNG**: Dieses Produkt ist nicht zum Joggen oder Skateboarden geeignet.
10. **WARNUNG**: Jede Last, die am Griff und/oder an der Rückseite der Rückenlehne und/oder an den Seiten des Fahrzeugs befestigt ist, beeinträchtigt die Stabilität des Fahrzeugs.
11. **WARNUNG**: Der Kinderwagen ist für ein einzelnes Kind ausgelegt.
12. **WARNUNG**: Lassen Sie den Kinderwagen mit Ihrem Kind niemals auf einer geneigten Fläche stehen, auch wenn die Bremsen blockiert sind.
13. **WARNUNG**: Verwenden Sie den Kinderwagen nicht, wenn Schrauben, Muttern, Bolzen, Stifte usw. fehlen oder Teile beschädigt sind.
14. **WARNUNG**: Vergewissern Sie sich vor der Montage, dass das Produkt und alle Komponenten in einwandfreiem Zustand sind. Bei Beschädigung darf der Kinderwagen nicht verwendet werden.
15. **WARNUNG**: Es sollten keine zusätzlichen Matratzen hinzugefügt werden.
16. **WARNUNG**: Der Tragegriff muss sich während der Benutzung außerhalb des Kinderwagens befinden.
17. **WARNUNG**: Verwenden Sie nur Original-Ersatzteile, die vom Hersteller zugelassen sind.
18. **WARNUNG**: Zubehör, das nicht vom Hersteller zugelassen ist, darf nicht verwendet werden.
19. **WARNUNG**: Transportieren Sie den Kinderwagen nicht, wenn sich das Kind darin befindet.

SICHERHEITSANFORDERUNGEN UND -GEFAHREN

20. **WARNUNG**: Schieben Sie den Kinderwagen nicht die Treppe hinauf.
21. **WARNUNG**: Heben Sie das Vorderrad an, wenn Sie den Kinderwagen über eine Bordsteinkante oder eine Treppe schieben.
22. **WARNUNG**: Benutzen Sie den Kinderwagen nicht in der Nähe von Feuer, Flammen, Grill oder Heizung.
23. **WARNUNG**: Bewahren Sie den Kinderwagen außerhalb der Reichweite von Kindern auf.
24. **WARNUNG**: Dieses Fahrzeug ist kein Ersatz für ein Kinderbett oder ein Bett. Wenn Ihr Kind schlafen muss, sollte es in einem geeigneten Kinderwagen, Kinderbett oder Bett untergebracht werden.
25. **WARNUNG**: Beim Einsetzen und Herausnehmen von Kindern muss die Abstellvorrichtung eingeschaltet sein.
26. **WARNUNG**: Das Gewicht und das Alter des Kindes für das Fahrzeug ist geeignet für bis zu 22 kg oder 4 Jahre, je nachdem, was zuerst eintritt.
27. **WARNUNG**: Maximale Korblast: 3 kg.
28. **WARNUNG**: Wenn der Sitz in die Schlafposition umgeklappt ist, kann er nicht als Korb verwendet werden und es ist verboten, die vordere Armlehne als Griff zu benutzen.

PFLEGE UND WARTUNG

WARNUNG! Das Produkt muss regelmäßig gewartet werden.

- Prüfen Sie systematisch, ob die Räder, Bremsen, Stützmechanismen, Verriegelungsmechanismen und Schnallen ordnungsgemäß funktionieren.
- Das Tablett sollte mit einem feuchten Tuch gereinigt werden. Verwenden Sie keine scharfen Reinigungsmittel, da diese den Kunststoff beschädigen können. Prüfen Sie die Räder auf Verschleiß und befreien Sie sie von Staub oder Sand. Schmieren Sie die Räder regelmäßig mit Teflon oder Silikonspray.
- Vermeiden Sie den Kontakt mit Salzwasser, das Rost verursachen kann.
- Bei längerer Einwirkung von Sonnenlicht kann die Farbe des Stoffes verblassen.
- Verwenden Sie keine Reinigungsmittel mit chemischen Wirkstoffen.
- Wenn die Räder quietschen, schmieren Sie sie sparsam mit einer Teflon- oder Silikonbeschichtung. Verwenden Sie KEINE öl- oder fettbasierten Produkte, da diese Schmutz anziehen, der die Bewegung behindert.
- Es sollten nur Originalersatzteile verwendet werden. Es kann gefährlich sein, Teile zu verwenden, die nicht vom Hersteller geliefert wurden.
- Falten oder lagern Sie das Produkt nicht, wenn es nass ist, und lagern Sie es nicht in einer feuchten Umgebung, da sich sonst Schimmel bilden kann.

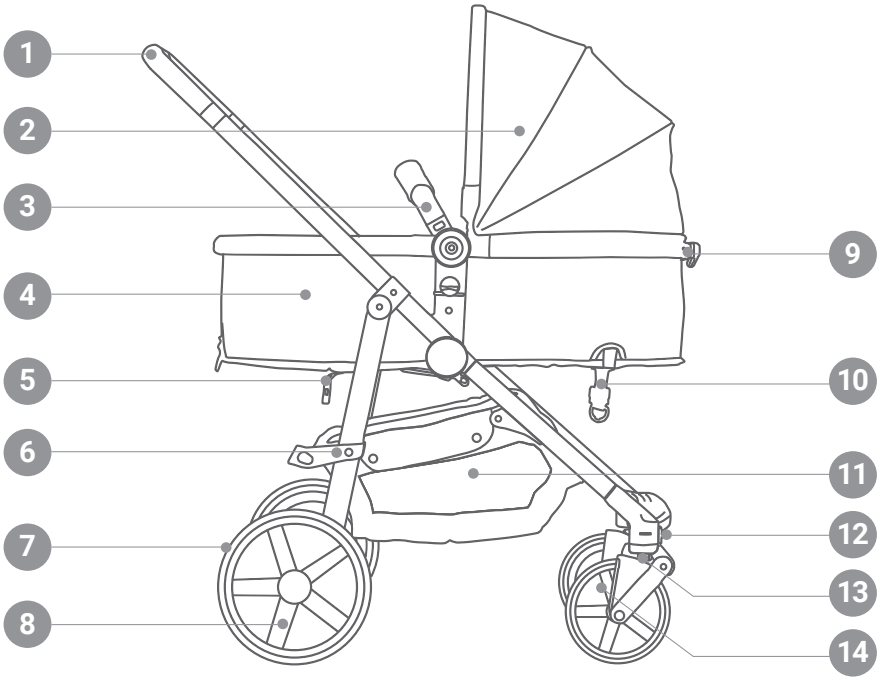

ES | 1. Asa 2. Capota 3. Apoyabrazos 4. Capazo 5. Bloqueo de ajuste del reposapiés 6. Bloqueo de plegado 7. Freno 8. Rueda trasera 9. Mecanismo de ajuste 10. Correa de ajuste del respaldo 11. Cesta portaobjetos 12. Botón de bloqueo ruedas 13. Muelle de amortiguación 14. Ruedas delanteras

EN | 1. Handle 2. Canopy 3. Armrest 4. Sleeping Bassinet 5. Footrest adjustment lock 6. Folding hook 7. Brake 8. rear wheel 9. Gear adjustment wrench 1O. Backrest adjust belt 11. Storage basket 12. Directional snap 13. Shock spring 14. Front wheels

PT | 1. Manusear 2. Canopy 3. apoio de braços 4. baixo adormecido 5. Fechadura de ajuste do apoio de pés 6. Gancho dobrável 7. Travão 8. Roda traseira 9. Chave de ajuste da engrenagem 1O. Cinto de regulação do encosto 11. Cesto de armazenamento 12. Freio direccional 13. Mola de choque 14. Rodas dianteiras

FR | 1. Poignée 2. Capote 3. accoudoir 4. couffin 5. Verrouillage du réglage du repose-pieds 6. Crochet de pliage 7. Frein 8. Roue arrière 9. Clé de réglage de la vitesse 1O. Courroie de réglage du dossier 11. Panier de rangement 12. Bouton-pression directionnel 13. Ressort d'amortisseur 14. Roues avant

IT | 1. Maniglia 2. Tettuccio 3. Bracciolo 4. Cuccetta per la nanna 5. Blocco della regolazione del poggiapiedi 6. Gancio pieghevole 7. Freno 8. Ruota posteriore 9. Chiave di regolazione del cambio 1O. Cinghia di regolazione dello schienale 11. Cestino portaoggetti 12. Scatto direzionale 13. Molla d'urto 14. Ruote anteriori

DE | 1. Handgriff 2. Verdeck 3. Armlehne 4. Schlafkorb 5. Verriegelung der Fußstütze 6. Faltbarer Haken 7. Bremse 8. Hinterrad 9. Schraubenschlüssel für die Gangeinstellung 10. Riemen zur Einstellung der Rückenlehne 11. Ablagekorb 12. Richtungsschnapper 13. Feder für Stoßdämpfer 14. Vordere Räder

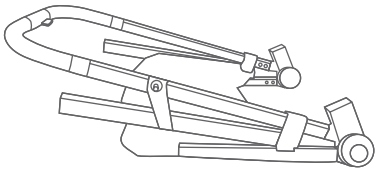

· Estructura del chasis · Frame structure · Estrutura do quadro · Structure du châssis · Struttura del telaio · Struktur des Rahmens

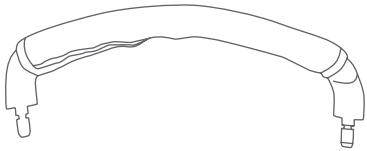

· Apoyabrazos · Armrest · Armrest · Accoudoir · Bracciolo · Armlehne

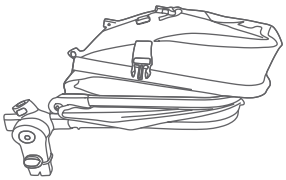

· Capazo plegable · Foldable carrycot · Carrinho de transporte dobrável · Nacelle pliable · Culla pieghevole · Zusammenklappbare Tragetasche

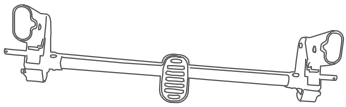

· Eje de la rueda trasera · Rear wheel axle · Eixo da roda traseira · Axe de la roue arrière
· Asse della ruota posteriore · Hinterradachse

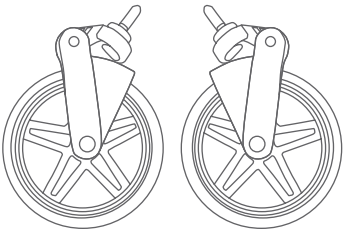

· Ruedas delanteras · Frontwheels · Rodas frontais · Roues avant · Ruote anteriori · Vorderräder

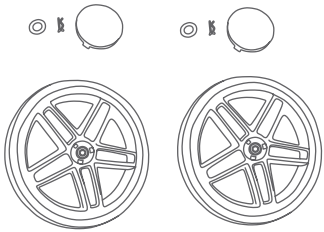

· Rueda trasera · Rear wheel · Roda traseira · Roue arrière · Ruota posteriore · Hinterrad

· MONTAJE DE COCHECITO DE BEBÉ · BABY STROLLER ASSEMBLY · CONJUNTO DE CARRINHO DE BEBÊ · ASSEMBLAGE DE POUSSETTE DE BÉBÉ · MONTAGGIO DELLA PASSEGGINO PER BAMBINI · MONTAGE DES KINDERWAGENS

1 · MONTAJE DE LA ESTRUCTURA · ASSEMBLY OF THE STRUCTURE · MONTAGEM DA ESTRUTURA · ASSEMBLAGE DE LA STRUCTURE · MONTAGGIO DELLA STRUTTURA · MONTAGE DER STRUKTUR

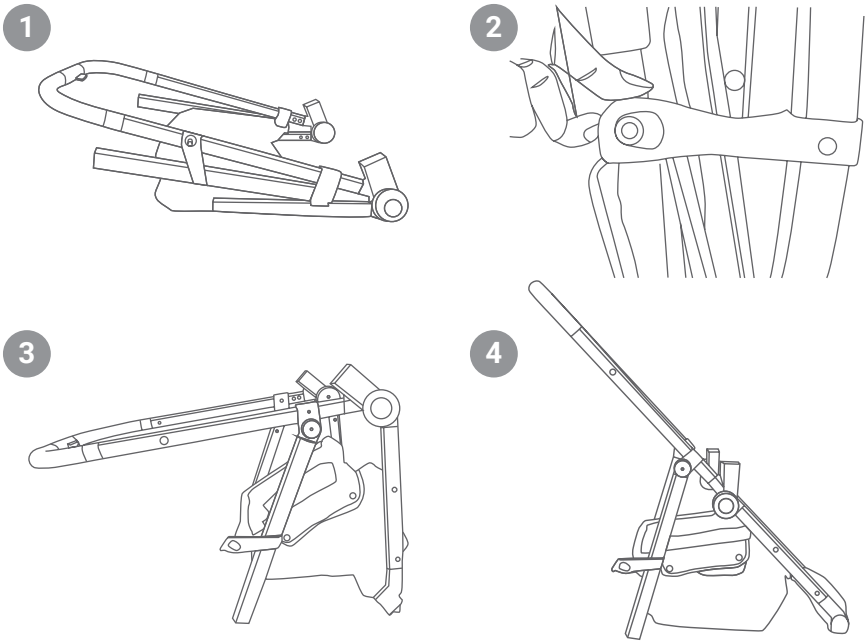

ES | 1. Saque el chasis del marco de la caja. 2. Abra el gancho plegable. 3. Sujete el asa del manillar para hacerla subir hasta que haga clic, la estructura chasis se abrirá. 4. El chasis podrá sostenerse por sí misma.

EN | 1. Remove the chassis from the box frame. 2. Open the folding hook. 3. Hold the handlebar handle to pull it up until it clicks, the chassis frame will open. 4. The chassis can stand on its own.

PT | 1. retirar o chassis da moldura da caixa. 2. abrir o gancho dobrável. 3. agarrar a pega do guiador para puxá-la para cima até que clica, a estrutura do chassis abre-se. 4. o chassis será capaz de se manter de pé por si só.

FR | 1. Retirez le châssis du cadre de la boîte. 2. ouvrez le crochet de pliage. 3. saisissez la poignée du guidon pour la tirer vers le haut jusqu'à ce qu'elle s'enclenche, le cadre du châssis s'ouvre. 4. le châssis sera capable de se

tenir debout tout seul.

IT | 1. Rimuovere il telaio dal box. 2. Aprire il gancio pieghevole. 3. Afferrare la maniglia del manubrio e tirarla verso l'alto finché non scatta, il telaio si aprirà. 4. Il telaio sarà in grado di stare in piedi da solo.

DE | 1. entfernen Sie das Fahrgestell aus dem Kastenrahmen. 2. öffnen Sie den Klapphaken. Fassen Sie den Griff der Lenkstange und ziehen Sie ihn nach oben, bis er einrastet; der Fahrgestellrahmen öffnet sich. 4. Das Fahrgestell wird in der Lage sein, auf eigenen Füßen zu stehen.

2 · MONTAJE Y DESMONTAJE DE LAS RUEDAS DELANTERAS · FRONT WHEELS ASSEMBLE & DISASSEMBLE · MONTAR E DESMONTAR AS RODAS DIANTEIRAS · MONTAGE ET DÉMONTAGE DES ROUES AVANT · MONTAGGIO E SMONTAGGIO DELLE RUOTE ANTERIORI · MONTAGE UND DEMONTAGE DER VORDERRÄDER

2.1

ES | Ensamblar: Inserte en el chasis los extremos de las ruedas delanteras hasta que encajen, asegúrese de que las ruedas se fijan correctamente.

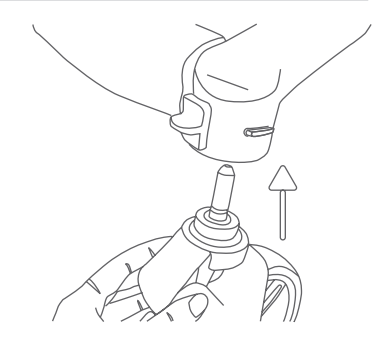

EN | Assemble: Inert the bumper into front wheel socket set until they clicking together, make sure the wheels are fixed successfully.

PT | Montagem: Inserir as extremidades das rodas dianteiras no chassis até encaixarem no lugar, assegurando que as rodas estão correctamente fixadas.

FR | Assemblage: Insérez les extrémités des roues avant dans le châssis jusqu'à ce qu'elles s'enclenchent, en vous assurant que les roues sont correctement fixées.

IT | Montaggio: inserire le estremità delle ruote anteriori nel telaio fino a farle scattare in posizione, assicurandosi che le ruote siano fissate correttamente.

DE | Zusammenbau: Stecken Sie die Enden der Vorderräder in das Fahrgestell, bis sie einrasten, und vergewissern Sie sich dabei, dass die Räder korrekt befestigt sind.

2.2

ES | Desmontaje: Presione el botón de liberación rápida ysaque las ruedas delanteras del chasis, así las quedan desmontadas.

EN | Disassemble: Press the quick release button and remove the front wheels from the chassis, thus dismounting them.

PT | Desmontagem: premir o botão de libertação rápida e retirar as rodas dianteiras do chassis, desmontando-as assim.

FR | Démontage: Appuyez sur le bouton de dégagement rapide et retirez les roues avant du châssis, les démontant ainsi.

IT | Smontaggio: premere il pulsante di sgancio rapido e rimuovere le ruote anteriori dal telaio, smontandole.

DE | Demontage: Drücken Sie den Schnellspanner und nehmen Sie die Vorderräder vom Fahrgestell ab, um sie zu demontieren.

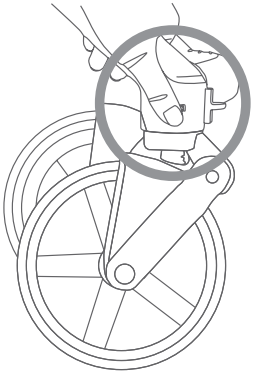

3 · USO DE LA DIRECCIÓN DE LAS RUEDAS DELANTERAS · FRONT WHEELS DIRECTION USAGE · UTILIZAÇÃO DA DIRECÇÃO DAS RODAS DIANTEIRAS · UTILISATION DE LA DIRECTION DES ROUES AVANT · DIREZIONE DI UTILIZZO DELLE RUOTE ANTERIORI · VORDERRÄDER RICHTUNG VERWENDUNG

3.1 **ES** | Indicador de dirección: Coloque la rueda delantera hacia adelante, luego presione el botón direccional hacia abajo, la dirección de la rueda delantera se orientará.

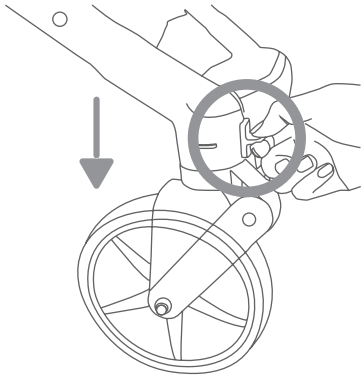

EN | Fixed steering: Place the front wheel forward and then press the directional button down, the wheel will be fixed.

PT | Direcção fixa: Colocar a roda dianteira para a frente e depois pressionar o botão direccional para baixo, a roda será fixada.

FR | Direction fixe: placez la roue avant vers l'avant, puis appuyez sur le bouton directionnel vers le bas, la roue sera fixée.

IT | Sterzo fisso: posizionare il volante anteriore in avanti e poi premere il pulsante direzionale verso il basso, il volante sarà fisso.

DE | Feste Lenkung: Stellen Sie das Vorderrad nach vorne und drücken Sie dann die Richtungstaste nach unten, das Rad wird fixiert.

3.2 **ES** | Giratoria: Levantando el botón de dirección hacia arriba, la rueda delantera será giratoria.

EN | Swivel: By lifting the steering knob upwards, the front wheel will be swivelled.

PT | Giro: Ao levantar o botão de direcção para cima, a roda da frente será giratória.

FR | Pivotement: en soulevant le bouton de direction vers le haut, la roue avant pivote.

IT | Girevole: sollevando il pomello dello sterzo verso l'alto, la ruota anteriore viene ruotata.

DE | Schwenken: Durch Anheben des Lenkradknaufs nach oben wird das Vorderrad geschwenkt.

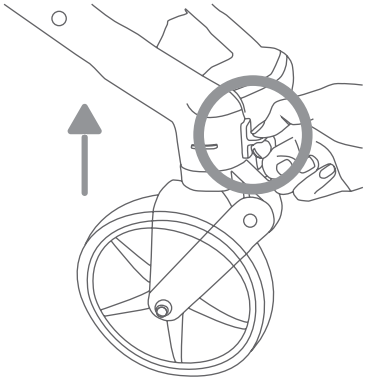

4 · MONTAJE Y DESMONTAJE DE LAS RUEDAS TRASERAS · ASSEMBLY & DISASSEMBLY OF THE REAR WHEELS · MONTAGEM E DESMONTAGEM DAS RODAS TRASEIRAS · MONTAGE ET DÉMONTAGE DES ROUES ARRIÈRE · MONTAGGIO E SMONTAGGIO DELLE RUOTE POSTERIORI · MONTAGE UND DEMONTAGE DER HINTERRÄDER

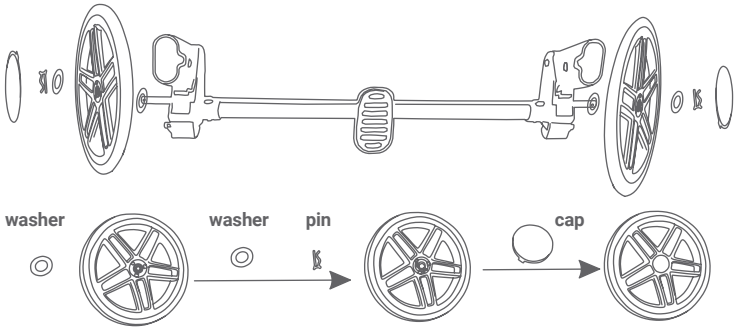

4.1

ES | Montar: Poner una arandela en el eje de la rueda, y luego la rueda en eje, después poner otra arandela, y finalmente poner el pasador en el conjunto, por último instalar las tapas. El otro lado es igual

EN | Assembly: Put a washer on the wheel axle, and then the wheel on the axle, then put another washer, and finally put the pin on the assembly, then install the caps. The other side is the same

PT | Montagem: Colocar uma anilha no eixo da roda, e depois a roda no eixo, depois colocar outra anilha, e finalmente colocar o pino no conjunto, depois instalar as tampas. O outro lado é o mesmo

FR | Montage : mettre une rondelle sur l'axe de la roue, puis la roue sur l'axe, puis mettre une autre rondelle, et enfin mettre l'axe sur l'ensemble, puis installer les bouchons. L'autre côté est le même

IT | Montaggio: mettere una rondella sull'asse della ruota, poi la ruota sull'asse, quindi mettere un'altra rondella e infine mettere il perno sul gruppo, quindi installare i tappi. L'altro lato è lo stesso

DE | Montage: Setzen Sie eine Unterlegscheibe auf die Radachse, dann das Rad auf die Achse, dann eine weitere Unterlegscheibe und schließlich den Bolzen auf die Baugruppe, dann montieren Sie die Kappen. Die andere Seite ist die gleiche

Nota: la arandela es sólo para la seguridad, añada la cantidad adecuada de arandelas.
Note: The washer is for safety only, add the appropriate number of washers.
Nota: A arruela é apenas para segurança, adicionar o número apropriado de arruelas.
Note : La rondelle est uniquement pour la sécurité, ajoutez le nombre approprié de rondelles.
Nota: la rondella è solo per sicurezza, aggiungere il numero appropriato di rondelle.
Hinweis: Die Unterlegscheibe dient nur der Sicherheit, fügen Sie die entsprechende Anzahl von Unterlegscheiben hinzu.

Advertencia: ¡asegúrese de que cada una de las piezas individuales esté bien colocada!
Caution: Make sure that the individual parts are correctly positioned!
Cuidado: Certifique-se de que as peças individuais estão correctamente posicionadas!
Attention: Veillez à ce que les différentes pièces soient correctement positionnées !
Attenzione: assicurarsi che le singole parti siano posizionate correttamente!
Achtung: Achten Sie auf den richtigen Sitz der Einzelteile!

4.2

ES | Ensamblar: Insértelos extremos del eje de las patas traseras en chasis hasta que se encajen, asegúrese de que se combinan perfectamente.

EN | Assemble: Insert the ends of the rear leg axle into the chassis until they fit together, making sure they are a perfect match.

PT | Montagem: Inserir as extremidades do eixo da perna traseira no chassis até que encaixem umas nas outras, certificando-se de que são uma correspondência perfeita.

FR | Assemblage: Insérez les extrémités de l'axe de la jambe arrière dans le châssis jusqu'à ce qu'elles s'emboîtent, en veillant à ce qu'elles correspondent parfaitement.

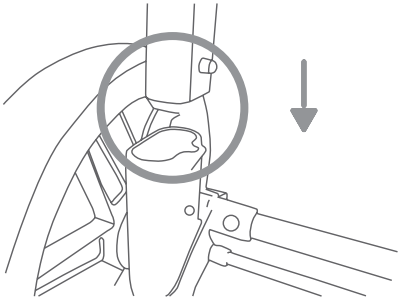

IT | Assemblaggio: inserire le estremità dell'asse della gamba posteriore nel telaio fino a farle combaciare, assicurandosi che siano perfettamente allineate.

DE | Zusammenbau: Stecken Sie die Enden der hinteren Beinachse in das Chassis, bis sie zusammenpassen, und achten Sie darauf, dass sie perfekt übereinstimmen.

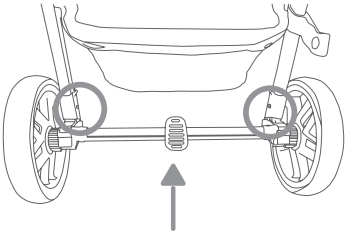

4.3

ES | Desmontaje: Presione los dos botones de liberación rápida en los encajes del eje trasero con el chasis, y una vez suelto podrá desmontar las ruedas.

EN | Disassembly: Press the two quick release buttons on the rear axle and chassis sockets, and once released, the wheels can be removed.

PT | Desmontagem: Pressionar os dois botões de libertação rápida no eixo traseiro e nas tomadas do chassis, e uma vez libertadas, as rodas podem ser removidas.

FR | Démontage: Appuyez sur les deux boutons de dégagement rapide sur les prises de l'essieu arrière et du châssis, et une fois libérés, les roues peuvent être retirées.

IT | Smontaggio: premere i due pulsanti di sgancio rapido sulle prese dell'assale posteriore e del telaio; una volta rilasciati, le ruote possono essere rimosse.

DE | Demontage: Drücken Sie die beiden Schnellspanner an der Hinterachse und am Fahrgestell, um die Räder abzunehmen.

5 · FRENAR Y LIBERAR · BRAKE AND RELEASE · TRAVÃO E LIBERTAÇÃO · FREINER ET RELÂCHER · FRENO E RILASCIO ·BREMSEN UND LÖSEN

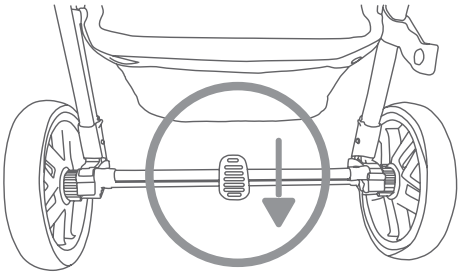

5.1

ES | Freno: Presione el freno y el cochecito no podrá moverse.

EN | Brake: Press the brake and the stroller cannot move.

PT | Travagem: Pressionar o travão e o carrinho de bebé não se pode mover.

FR | Frein: Appuyez sur le frein et le buggy ne peut pas bouger.

IT | Freno: premendo il freno, il buggy non può muoversi.

DE | Bremse: Wenn du die Bremse drückst, kann der Buggy nicht fahren.

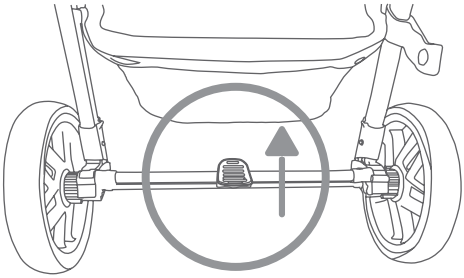

5.2

ES | Desbloqueo: Levantar el freno, el cochecito podrá moverse

EN | Unlocking: Lift the brake, the stroller will be able to move.

PT | Desbloqueio: Levante o travão, o buggy poderá mover-se.

FR | Déverrouillage: Levez le frein, le buggy pourra se déplacer.

IT | Sblocco: sollevare il freno, il buggy sarà in grado di muoversi.

DE | Entriegeln: Lösen Sie die Bremse, der Buggy kann losfahren.

6 · MONTAJE DEL CAPAZO · BASSINET ASSAMBLE · MONTAJE DEL CAPAZO · MONTAJE DEL CAPAZO · MONTAJE DEL CAPAZO · MONTAGE DES KAPUZINERS

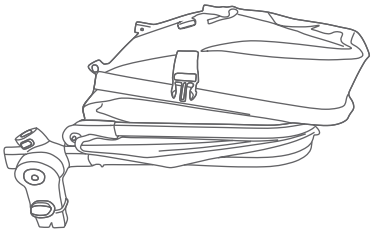

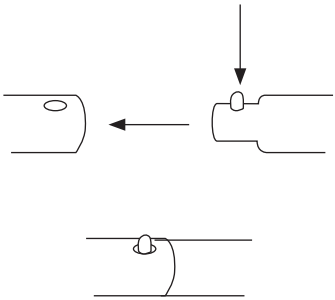

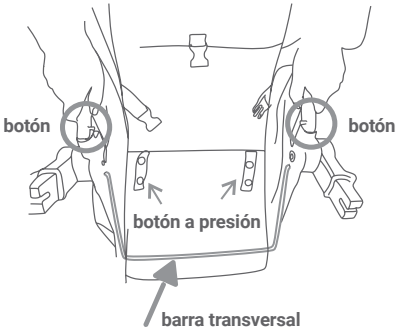

ES | Ensamblar: Despliegue el capazo. Coloque la parte trasera hacia arriba e inserte los dos tubos delanteros del capazo en los tubos traseros, presionando los dos botones que hay en los tubos delanteros hasta que encajen en los dos agujeros de los tubos traseros. El capazo estará montado. Por último, fije la barra transversal con los botones de presión.

EN | Assembly: Open the folded carrycot, place the rear side up, and insert the two front tubes of the carrycot into the sockets of the rear tubes, at the same time pressing firmly the two buttons on the front tubes until they fit into the two holes of the rear tubes. The carrycot is now assembled. Finally, hook the press studs onto the cross bar.

PT | Montagem: Abra a alcofa dobrada, coloque a parte traseira para cima, e insira os dois tubos dianteiros da alcofa nas tomadas dos tubos traseiros, pressionando ao mesmo tempo firmemente os dois botões dos tubos dianteiros até que encaixem nos dois orifícios dos tubos traseiros. A alcofa está agora montada. Finalmente, prender os pregos da prensa na barra transversal.

FR | Montage: Ouvrez la nacelle pliée, placez l'arrière vers le haut, et insérez les deux tubes avant de la nacelle dans les douilles des tubes arrière, tout en appuyant fermement sur les deux boutons des tubes avant jusqu'à ce qu'ils s'insèrent dans les deux trous des tubes arrière. La nacelle est maintenant assemblée. Enfin, accrochez les boutons-pression à la barre transversale.

IT | Montaggio: aprire la navicella piegata, posizionare il lato posteriore verso l'alto e inserire i due tubi anteriori della navicella nelle prese dei tubi posteriori, premendo contemporaneamente con forza i due bottoni sui tubi anteriori fino a farli entrare nei due fori dei tubi posteriori. La navicella è ora assemblata. Infine, agganciare i bottoni a pressione alla barra trasversale.

DE | Zusammenbau: Öffnen Sie die gefaltete Tragetasche, legen Sie die Rückseite nach oben und stecken Sie die beiden vorderen Rohre der Tragetasche in die Aufnahmen der hinteren Rohre, wobei Sie gleichzeitig die beiden Knöpfe an den vorderen Rohren fest drücken, bis sie in die beiden Löcher der hinteren Rohre passen. Die Babytragetasche ist nun montiert. Zum Schluss haken Sie die Druckknöpfe an der Querstange ein.

7 · USO DEL CAPAZO · USAGE OF THE BASSINET · UTILIZAÇÃO DA ALCOFA · UTILISATION DE LA NACELLE · UTILIZZO DELLA NAVICELLA · VERWENDUNG DER BABYTRAGETASCHE

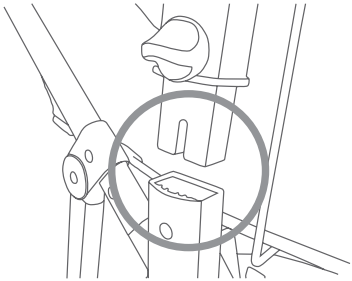

7.1

ES | Ensamblar: Inserte el adaptador del moisés en el juego de encaje de la estructura del chasis hasta que se unan, el capazo quedará fijado, asegúrese de que se ha colocado correctamente.

EN | Assemble: Insert the bassinet adaptor into the socket set on the chassis frame until they snap together, the carrycot will be fixed, make sure it has been fitted correctly.

PT | Montagem: Inserir o adaptador do berço no conjunto de tomadas da armação do chassis até que este encaixe, a alcofa será fixada, certificar-se de que está correctamente posicionada.

FR | Assemblage: Insérez l'adaptateur de la nacelle dans la prise du cadre du châssis jusqu'à ce qu'il s'enclenche, la nacelle sera fixée, assurez-vous qu'elle est correctement positionnée.

IT | Montaggio: inserire l'adattatore della culla nella presa del telaio finché non scatta, la navicella viene fissata, assicurarsi che sia posizionata correttamente.

DE | Zusammenbau: Stecken Sie den Stubenwagenadapter in die Buchse am Fahrgestellrahmen, bis er einrastet, die Babytragetasche wird befestigt, achten Sie auf den richtigen Sitz.

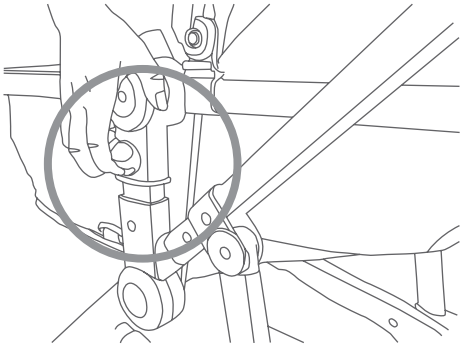

7.2

ES | Desmontar: Presione el botón del adaptador hacia arriba, al mismo tiempo levante el capazo hacia fuera del encaje del chasis.

EN | Disassemble: Press the button on the adapter upwards, at the same time lift the carrycot out of the chassis socket.

PT | Desmontagem: premir o botão no adaptador para cima, ao mesmo tempo levantar a alcofa para fora da tomada do chassis

FR | Démontage : Appuyez sur le bouton de l'adaptateur vers le haut, en même temps, soulevez la nacelle pour la sortir de l'emplacement du châssis.

IT | Smontaggio: premere il pulsante dell'adattatore verso l'alto e contemporaneamente sollevare la navicella dalla presa del telaio.

DE | Demontage: Drücken Sie den Knopf am Adapter nach oben, heben Sie gleichzeitig die Tragetasche aus der Chassisaufnahme.

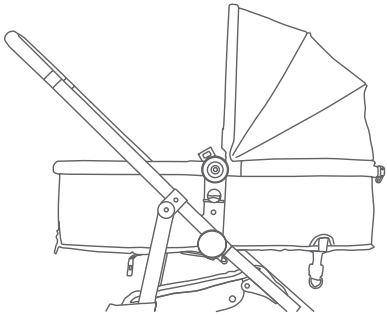

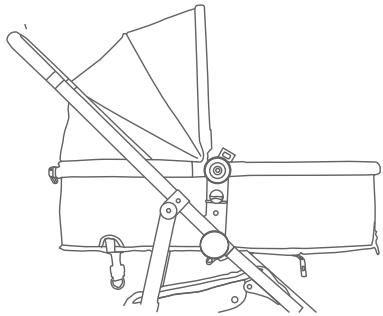

7.3

ES | Puede montar el capazo tanto mirando al conductor como en el sentido de la marcha

EN | You can fit the carrycot either facing the driver or in the direction of travel.

PT | A alcofa pode ser montada de frente para o condutor ou na direcção da viagem.

FR | La nacelle peut être montée soit face au conducteur, soit dans le sens de la marche.

IT | La navicella può essere montata sia di fronte al conducente che in direzione di marcia.

DE | Die Babytragetasche kann entweder in Richtung des Fahrers oder in Fahrtrichtung montiert werden.

8 · AJUSTE DE LA CAPOTA · CANOPY ADJUSTMENT · AJUSTE DO DOSSEL · AJUSTEMENT DE LA CANOPÉE · REGOLAZIONE DEL TETTUCCIO · VERSTELLUNG DES VERDECKES

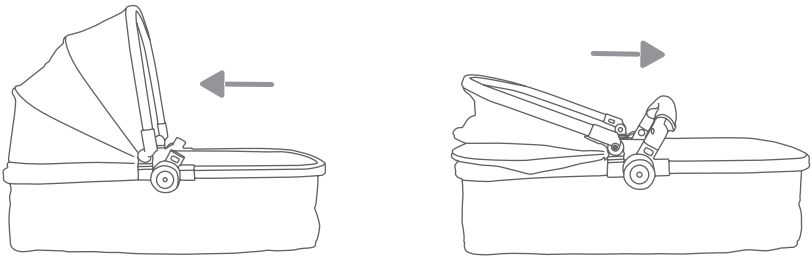

ES | Sujete el tirante delantero de la capota, empújelo hacia delante o hacia atrás para ajustar la capota. Puede ajustarse en 3 posiciones.

EN | Grasp the front canopy strap, push it forward or backward to adjust the canopy. It can be adjusted to 3 positions.

PT | Agarrar a correia do dossel da frente, empurrá-la para a frente ou para trás para ajustar o dossel. Pode ser ajustado a 3 posições.

FR | Saisissez la sangle avant du canopy, poussez-la vers l'avant ou l'arrière pour régler le canopy. Il peut être réglé sur 3 positions.

IT | Afferrare la cinghia del tettuccio anteriore, spingerla in avanti o indietro per regolare il tettuccio. Può essere regolata in 3 posizioni.

DE | Greifen Sie den vorderen Haubengurt und schieben Sie ihn nach vorne oder hinten, um die Haube einzustellen. Sie kann in 3 Positionen eingestellt werden.

9 · MONTAJE Y DESMONTAJE DE LA BARRA DELANTERA · ASSEMBLY AND DISASSEMBLY OF THE FRONT BAR · MONTAGEM E DESMONTAGEM DA BARRA FRONTAL · MONTAGE ET DÉMONTAGE DE LA BARRE FRONTALE · MONTAGGIO E SMONTAGGIO DELLA BARRA ANTERIORE · MONTAGE UND DEMONTAGE DES FRONTBÜGELS

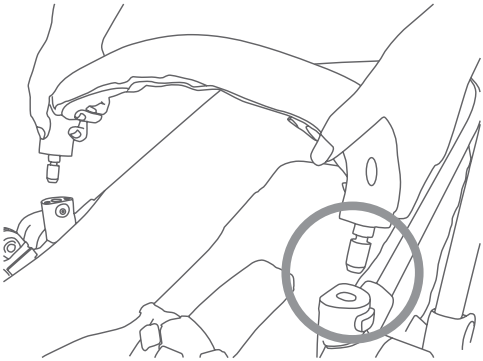

9.1

ES | Montar: Inserte los extremos de la barra delantera en los encajes de ambos lados del moisés hasta que enganchen, asegúrese de que están bien fijados.

EN | Assembly: Insert the ends of the front bar into the sockets on both sides of the bassinet until they engage, making sure they are securely fastened.

PT | Montagem: Inserir as extremidades da barra frontal nas tomadas de ambos os lados do berço até encaixarem, certificando-se de que estão bem presas.

FR | Assemblage: Insérez les extrémités de la barre frontale dans les douilles des deux côtés du couffin jusqu'à ce qu'elles s'enclenchent, en vous assurant qu'elles sont bien fixées.

IT | Montaggio: inserire le estremità della barra anteriore nelle prese su entrambi i lati della culla finché non si agganciano, assicurandosi che siano fissate saldamente.

DE | Zusammenbau: Stecken Sie die Enden des Frontbügels in die Buchsen auf beiden Seiten des Stubenwagens, bis sie einrasten, und vergewissern Sie sich, dass sie sicher befestigt sind.

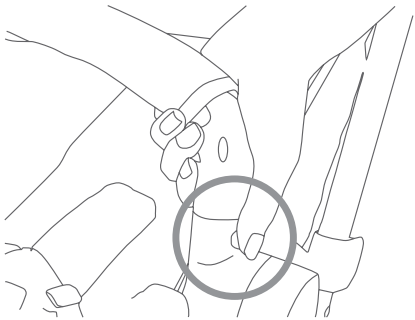

9.2

ES | Desmontaje: Presione el botón de liberación y al mismo tiempo tire de la barra del parachoques para sacarla de los encajes.

EN | Disassembly: Press the release button and at the same time pull the bumper bar out of the sockets.

PT | Desmontagem: Carregar no botão de libertação e ao mesmo tempo puxar a barra do pára-choques para fora das tomadas.

FR | Démontage: Appuyez sur le bouton de déverrouillage et, en même temps, tirez la barre du pare-chocs hors des douilles.

IT | Smontaggio: premere il pulsante di sblocco e contemporaneamente estrarre la barra paracolpi dalle prese.

DE | Demontage: Drücken Sie den Entriegelungsknopf und ziehen Sie gleichzeitig die Stoßstange aus den Buchsen.

10 MONTAJE Y DESMONTAJE DE LA CAPOTA · CANOPY ASSEMBLE AND DISASSEMBLE · MONTAGEM E DESMONTAGEM DO DOSSEL · MONTAGE ET DÉMONTAGE DE L'AUVENT · MONTAGGIO E SMONTAGGIO DEL TETTUCCIO · VORDACH MONTIEREN UND DEMONTIEREN

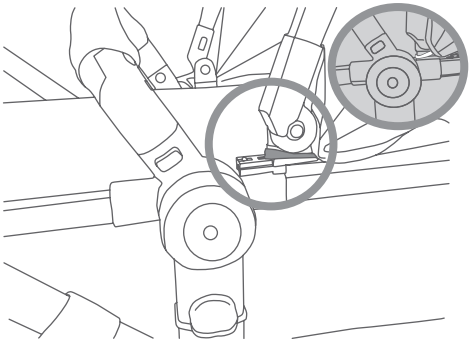

10.1

ES | Ensamblar: Inserte los dos extremos con botón en el encaje de unión con el capazo hasta que se fije firmemente, luego cierre la cremallera y ponga el elástico alrededor de la junta de unión. La capota quedará fijada.

EN | Assemble: Insert the two button ends into the socket with the carrycot until it is firmly attached, then close the zip and put the elastic around the joint. The canopy will be fixed in place.

PT | Montagem: Insira as duas extremidades abotoadas na tomada com a alcofa até ficar firmemente presa, depois feche o fecho e coloque o elástico à volta da junta. O dossel será fixado no local.

FR | Montage: Insérez les deux extrémités boutonnées dans la prise avec la nacelle jusqu'à ce qu'elle soit bien fixée, puis fermez la fermeture éclair et mettez l'élastique autour de l'articulation. L'auvent sera fixé en place.

IT | Montaggio: inserire le due estremità abbottonate nella presa con la navicella fino a fissarle saldamente, quindi chiudere la cerniera e mettere l'elastico intorno al giunto. La tettoia sarà fissata in posizione.

DE | Montage: Stecken Sie die beiden geknöpften Enden in die Buchse mit der Tragetasche, bis sie fest sitzt, schließen Sie dann den Reißverschluss und legen Sie das Gummiband um das Gelenk. Das Vordach wird an seinem Platz befestigt.

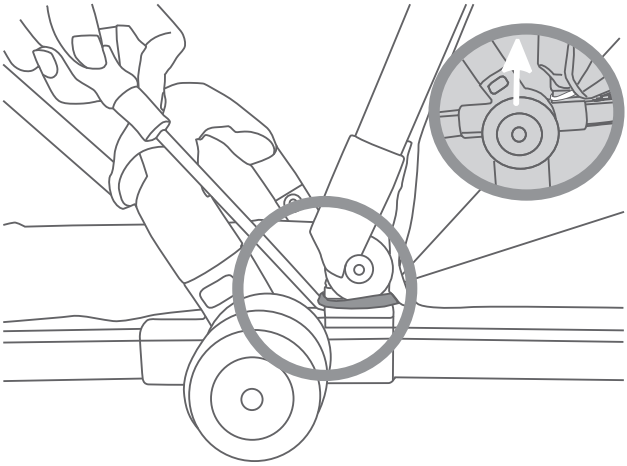

10.2

ES | Desmontar: Ponga el elástico como se muestra en la imagen, abra la cremallera y luego use algo afilado para presionar el botón en la parte inferior de plástico, luego empuje el botón de la capota hacia atrás.

EN | Disassemble: Put on the elastic as shown in the picture, unzip the zip and then use something sharp to press the button on the plastic bottom, then push the button on the bonnet backwards.

PT | Desmontar: Colocar o elástico como mostrado na imagem, abrir o fecho e depois usar algo afiado para pressionar o botão no fundo de plástico, depois pressionar o botão na parte de trás da tampa.

FR | Démontage: Mettez l'élastique comme indiqué sur la photo, défaites la fermeture éclair, puis utilisez un objet pointu pour appuyer sur le bouton du fond en plastique, puis repoussez le bouton du bonnet.

IT | Smontaggio: indossare l'elastico come mostrato nell'immagine, aprire la cerniera e premere con qualcosa di appuntito il bottone sul fondo in plastica, quindi spingere indietro il bottone della cuffietta.

DE | Zerlegen: Ziehen Sie das Gummiband wie abgebildet an, öffnen Sie den Reißverschluss und drücken Sie dann mit einem scharfen Gegenstand auf den Knopf am Kunststoffboden, dann drücken Sie den Knopf an der Motorhaube zurück.

11 AJUSTE DEL RESPALDO · BACKREST AJUSTEMENT · AJUSTE DO ENCOSTO · RÉGLAGE DU DOSSIER · REGOLAZIONE DELLO SCHIENALE · EINSTELLUNG DER RÜCKENLEHNE

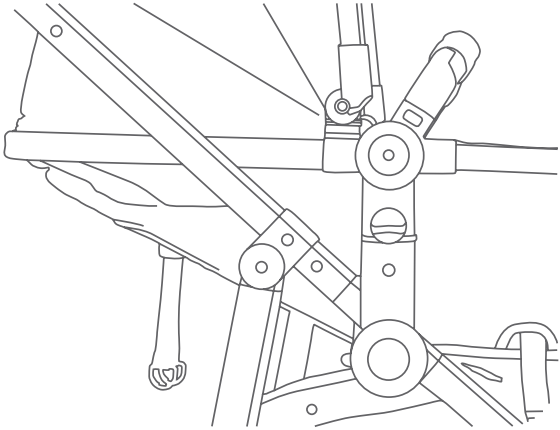

11.1

ES | Presione la hebilla del respaldo y tire del cinturón de ajuste hacia fuera, la posición del respaldo puede ajustarse en posición sentada o semiacostada.

EN | Press the buckle in the backrest, and pull the adjustement belt out, position of the backrest can be adjusted to sit or half lying positions.

PT | Pressionar a fivela no encosto, e puxar o cinto de ajuste para fora, a posição do encosto pode ser ajustada para se sentar ou meia posição deitada.

FR | Appuyez sur la boucle du dossier et tirez sur la ceinture de réglage, la position du dossier peut être réglée en position assise ou semi-couchée.

IT | Premendo la fibbia dello schienale ed estraendo la cinghia di regolazione, la posizione dello schienale può essere regolata in posizione seduta o semisdraiata.

DE | Drücken Sie die Schnalle in der Rückenlehne und ziehen Sie den Verstellgurt heraus. Die Position der Rückenlehne kann auf eine sitzende oder halb liegende Position eingestellt werden.

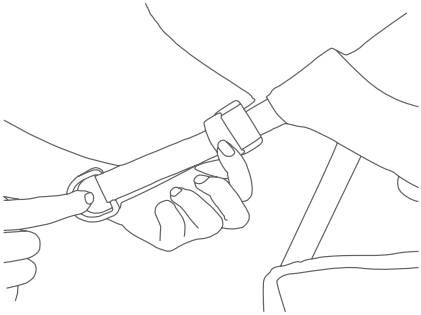

11.3

ES | Presione la hebilla en el respaldo y tire de ella hacia fuera, el respaldo puede ajustarse a posiciones de reposo.

EN | Press the buckle in the backrest, and pull the buckle out, the backrest can be adjusted into lying positions.

PT | Appuyez sur la boucle du dossier et tirez sur la boucle, le dossier peut être réglé en position allongée.

FR | Appuyez sur la boucle du dossier et tirez sur la ceinture de réglage, la position du dossier peut être réglée en position assise ou semi-couchée.

IT | Premendo la fibbia dello schienale ed estraendola, lo schienale può essere regolato in posizione distesa.

DE | Drücken Sie auf die Schnalle in der Rückenlehne und ziehen Sie die Schnalle heraus, um die Rückenlehne in Liegepositionen zu bringen.

12 · AJUSTE DEL REPOSAPIÉS · LEGREST AJUSTEMENT · MOAJUSTE DO APOIO DE PERNAS · RÉGLAGE DU REPOSE-JAMBES · REGOLAZIONE DEL POGGIAGAMBE · EINSTELLUNG DER BEINSTÜTZE

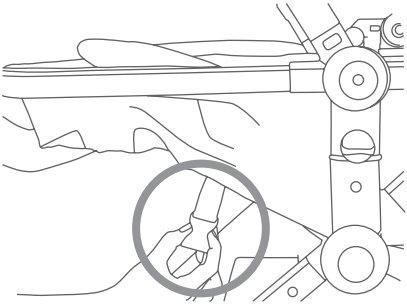

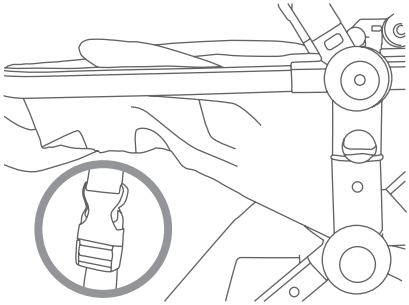

ES | Unir o soltar las dos hebillas en la parte trasera de la silla, así la posición del reposapiernas se ajustará.

EN | Connect or loosen the two buckles at the back of the chair, so that the legrest position will be adjusted.

PT | Ligar ou desapertar as duas fivelas nas costas da cadeira, de modo a que a posição de legrest possa ser ajustada.

FR | Attachez ou détachez les deux boucles à l'arrière du fauteuil, de manière à régler la position du repose-jambes.

IT | Collegare o allentare le due fibbie sul retro della sedia, in modo da regolare la posizione del poggiagambe.

DE | Verbinden oder lösen Sie die beiden Schnallen an der Rückseite des Stuhls, damit die Position der Beinstütze eingestellt werden kann.

13 · USO DEL ARNÉS DE 5 PUNTOS · USAGE OF 5-POINT HARNESS · UTILIZAÇÃO DE ARNÊS DE 5 PONTOS · UTILISATION DU HARNAIS À 5 POINTS · USO DELL'IMBRACATURA A 5 PUNTI · VERWENDUNG VON 5-PUNKT-GURTEN

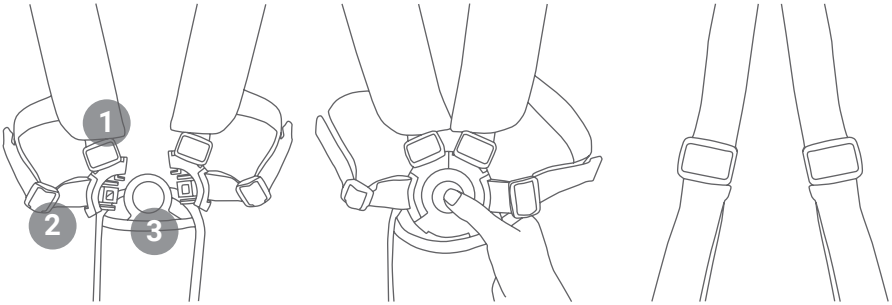

ES | Combinar: 1 en 2 como muestra la imagen hasta que encajen, luego insertar 1 y 2 en 3 hasta que encajen; el otro lado es igual. el arnés de 5 puntos está fijo. **Soltar**: presione el botón redondo del centro y el arnés de 5 puntos se libera. **Ajuste**: tire de un extremo del cinturón y ajuste la longitud tirando hacia arriba y hacia abajo.

EN | Combine: 1 into 2 as shown in the picture until they fit, then insert 1 and 2 into 3 until they fit; the other side is the same. the 5-point harness is fixed. **Release**: press the round button in the centre and the 5-point harness is released. **Adjustment**: pull one end of the belt and adjust the length by pulling up and down.

PT | Combinar: 1 em 2 como mostrado na imagem até que caibam, depois inserir 1 e 2 em 3 até que caibam; o outro lado é o mesmo. o arnês de 5 pontos é fixo. **Soltar**: pressionar o botão redondo no centro e o arnês de 5 pontos é solto. **Ajuste**: puxar uma extremidade da correia e ajustar o comprimento puxando para cima e para baixo.

FR | Combinez: 1 dans 2 comme indiqué sur la photo jusqu'à ce qu'ils s'adaptent, puis insérez 1 et 2 dans 3 jusqu'à ce qu'ils s'adaptent ; l'autre côté est le même. le harnais à 5 points est fixé. **Libération**: appuyez sur le bouton rond au centre et le harnais à 5 points se libère. **Réglage**: tirez une extrémité de la ceinture et réglez la longueur en tirant de haut en bas.

IT | Combinare: 1 in 2 come mostrato nella foto fino a farli combaciare, quindi inserire 1 e 2 in 3 fino a farli combaciare; l'altro lato è lo stesso. l'imbracatura a 5 punti è fissa. **Sgancio**: premendo il pulsante rotondo al centro, l'imbracatura a 5 punti si sgancia. **Regolazione**: tirare un'estremità della cinghia e regolare la lunghezza tirando verso l'alto e verso il basso.

DE | Kombinieren Sie: 1 in 2, wie in der Abbildung gezeigt, bis sie passen, dann stecken Sie 1 und 2 in 3, bis sie passen; die andere Seite ist die gleiche. der 5-Punkt-Gurt ist fest. **Lösen**: Drücken Sie den runden Knopf in der Mitte und der 5-Punkt-Gurt wird gelöst. **Einstellung**: Ziehen Sie an einem Ende des Gurtes und stellen Sie die Länge durch Ziehen nach oben und unten ein.

14 · AJUSTE DE LA INCLINACIÓN · INCLINATION ADJUSTMENT · AJUSTE DE INCLINAÇÃO · RÉGLAGE DE L'INCLINAISON · REGOLAZIONE DELL'INCLINAZIONE · NEIGUNGSEINSTELLUNG

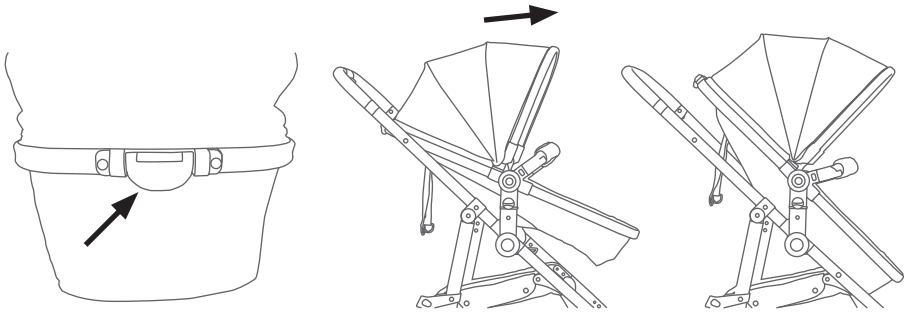

ES | Tire del mecanismo de ajuste de inclinación y levante la estructura para colocarla en la posición deseada. La silla tiene 3 niveles de ajuste.

EN | Pull the adjustment key out of the gear, then lift and push down the chair, the position will be adjusted. The stroller has 3 adjustment positions.

PT | Puxar a chave de ajuste para fora da engrenagem, depois levantar e empurrar a cadeira para baixo, a posição será ajustada. A cadeira tem 3 posições de ajuste.

FR | Tirez la clé de réglage hors de l'engrenage, puis soulevez et poussez le fauteuil vers le bas, la position sera ajustée. Le fauteuil dispose de 3 positions de réglage.

IT | Estrarre la chiave di regolazione dall'ingranaggio, quindi sollevare e spingere la sedia verso il basso: la posizione verrà regolata. La poltrona ha 3 posizioni di regolazione.

DE | Ziehen Sie den Verstellschlüssel aus dem Getriebe, heben Sie den Stuhl an und drücken Sie ihn nach unten, um die Position einzustellen. Der Stuhl ist in 3 Positionen verstellbar.

15 · USO DEL ARNÉS DE SEGURIDAD · USE OF THE SAFETY HARNESS · UTILIZAÇÃO DO ARNÊS DE OMBRO · UTILISATION DU HARNAIS DE SÉCURITÉ · USO DELLA BRETELLA · VERWENDUNG DER SCHULTERGURTE

15.1

ES | Ensamblar: Inserte los cinturones de cintura en los correspondientes aperturas, y luego, en altura, inserte el arnés de los hombros en la apertura que sea adecuada para el bebé, por último combine el arnés de 5 puntos.

EN | Assemble: Insert the lap belts into the corresponding openings, then, at height, insert the shoulder harness into the opening that is suitable for the baby, lastly combine the 5-point harness.

PT | Montagem: Inserir os cintos de colo nas aberturas correspondentes, depois, em altura, inserir o arnês de ombros na abertura que é adequada para o bebé, por último combinar os cintos de 5 pontos.

FR | Assemblage: Insérez les ceintures abdominales dans les ouvertures

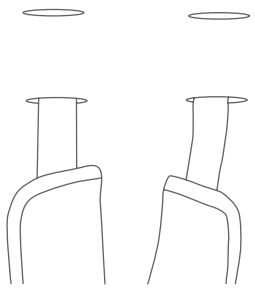

correspondantes, puis, à hauteur, insérez le harnais d'épaule dans l'ouverture qui convient au bébé, enfin combinez le harnais à 5 points.

IT | Montaggio: inserire le cinture addominali nelle aperture corrispondenti, poi, all'altezza, inserire la cintura per le spalle nell'apertura adatta al bambino, infine unire la cintura a 5 punti.

DE | Zusammenbau: Führen Sie die Beckengurte in die entsprechenden Öffnungen ein, führen Sie dann in der Höhe den Schultergurt in die für das Baby geeignete Öffnung ein und verbinden Sie schließlich den 5-Punkt-Gurt.

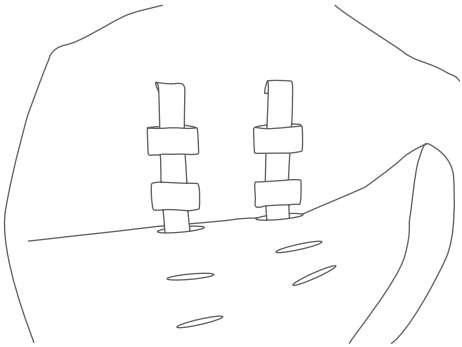

15.2

ES | Desmontaje: Presione el botón en el centro del arnés de 5 puntos, y tire de todos los cinturones para sacarlos.

EN | Disassembly: Press the button in the centre of the 5-point harness, and pull all belts out.

PT | Desmontagem: premir o botão no centro do arnês de 5 pontos, e puxar todas as correias para fora.

FR | Démontage: appuyez sur le bouton situé au centre du harnais à 5 points, et retirez toutes les ceintures.

IT | Smontaggio: premere il pulsante al centro dell'imbracatura a 5 punti ed estrarre tutte le cinture.

DE | Demontage: Drücken Sie den Knopf in der Mitte des 5-Punkt-Gurtes und ziehen Sie alle Gurte heraus.

16 · PLEGADO · FOLDING · DOBRÁVEL · PLIABLE · RIPIEGAMENTO · KLAPPBAR

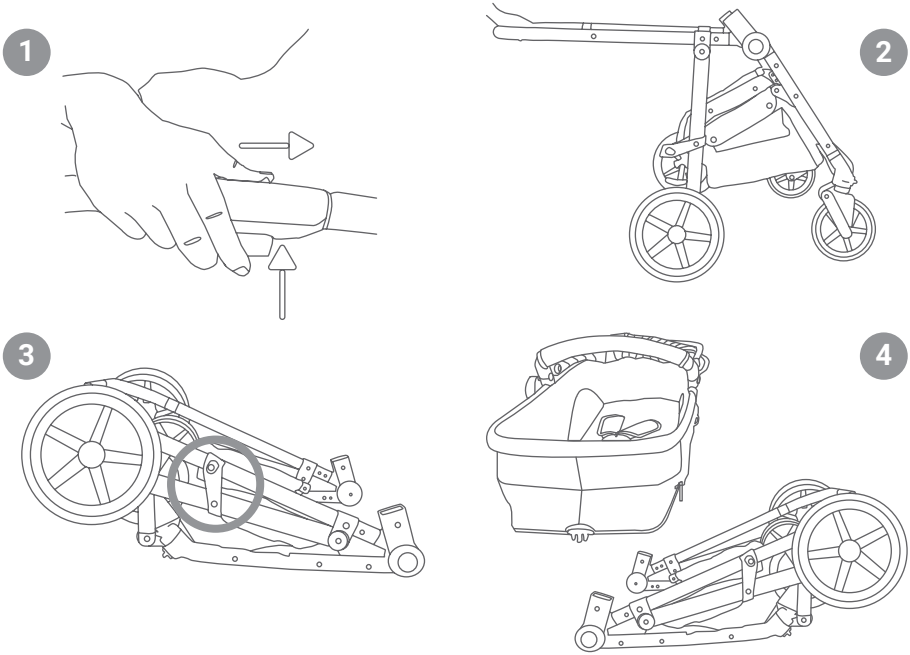

ES | Retire la unidad de asiento del chasis. Pulse el botón de la parte interior del manillar mientras mueve a la izquierda el botón de la parte exterior (1) y empuje hacia adelante para plegar la estructura (2). Asegúrese que queda firmemente fijado con el bloqueo de plegado (3)

EN | Remove the seat unit from the chassis. Press the button on the inside of the handlebar while moving the button on the outside (1) to the left and push forward to fold the frame (2). Make sure it is firmly fixed with the folding lock (3)

PT | Remova a unidade do assento do chassi. Pressione o botão na parte interna do guidão enquanto move o botão na parte externa (1) para a esquerda e empurre para frente para dobrar o quadro (2). Certifique-se de que está firmemente fixado com a trava dobrável (3)

FR | Retirez le siège du châssis. Appuyez sur le bouton à l'intérieur du guidon tout en déplaçant le bouton à l'extérieur (1) vers la gauche et poussez vers l'avant pour plier le cadre (2). Assurez-vous qu'il est bien fixé avec le verrou pliant (3)

IT | Rimuovere l'unità sedile dal telaio. Premere il pulsante all'interno del manubrio mentre si sposta il pulsante all'esterno (1) verso sinistra e spingere in avanti per piegare il telaio (2). Assicurarsi che sia saldamente fissato con il blocco pieghevole (3)

DE | Entfernen Sie die Sitzeinheit vom Fahrgestell. Drücken Sie den Knopf an der Innenseite des Lenkers, während Sie den Knopf an der Außenseite (1) nach links bewegen, und drücken Sie ihn nach vorne, um den Rahmen zusammenzuklappen (2). Stellen Sie sicher, dass es mit dem Faltschloss (3) fest fixiert ist.

17 · USO DE LA SILLA DE AUTO · USCAR SEAT USE · UTILIZAÇÃO DO BANCO O AUTOMÓVEL · UTILISATION DU SIÈGE AUTO · USO DEL SEGGIOLINO AUTO · VERWENDUNG DES AUTOSITZES

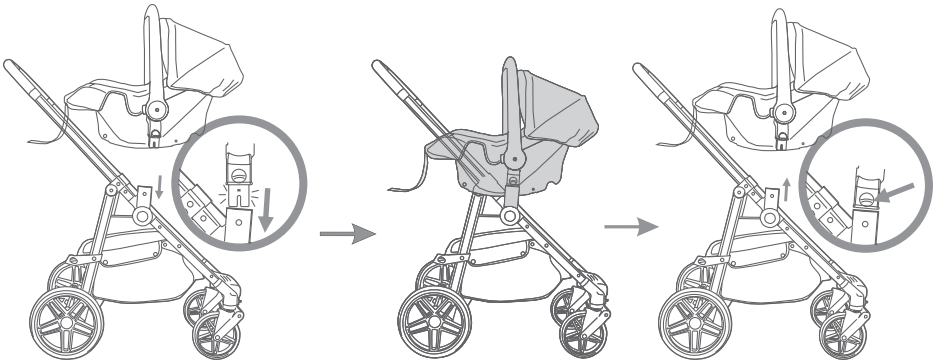

ES | Ponga los adaptadores en el soporte del cochecito, hasta que oiga un "clic" así estarán ensamblados. A continuación, coloque el asiento del coche en los adaptadores hasta que hagan clic.

EN | Place the adapters into the pram mount, until you hear a "click" so they are assembled. Then place the car seat on the adapters until they click.

PT | Colocar os adaptadores no suporte do carrinho, até ouvir um "clique" para que sejam montados. Em seguida, colocar o banco do automóvel sobre os adaptadores até eles clicarem.

FR | Placez les adaptateurs dans le support pour poussette, jusqu'à ce que vous entendiez un "clic" indiquant qu'ils sont assemblés. Placez ensuite le siège auto sur les adaptateurs jusqu'à ce qu'ils s'enclenchent.

IT | Inserire gli adattatori nel supporto per carrozzina, finché non si sente un "clic" che indica che sono assemblati. Quindi posizionare il seggiolino sugli

adattatori fino a farli scattare in posizione.

DE | Setzen Sie die Adapter in die Kinderwagenhalterung ein, bis Sie ein “Klick” hören, damit sie zusammengefügt sind. Setzen Sie dann den Autositz auf die Adapter, bis sie einrasten.

ADVERTENCIA: compruebe siempre que este adaptador está instalado correcta y completamente de acuerdo con el manual antes de utilizarlo. Si el adaptador está roto o defectuoso, utilice nuestras piezas de repuesto para reemplazarlo o repararlo, de lo contrario puede afectar a la seguridad de uso de este producto.

WARNING! always check this adaptor is installed correctly and completely according to the manual before you come to use it. Any broken or defects on this adaptors, please use our spare parts for replacement or repair, otherwise it may affect your safety of use this products.

AVISO! verifique sempre se este adaptador está instalado correcta e completamente de acordo com o manual antes de o vir a utilizar. Qualquer avaria ou defeito neste adaptador, utilize as nossas peças sobressalentes para substituição ou reparação, caso contrário poderá afectar a sua segurança de utilização destes produtos.

AVERTISSEMENT ! Vérifiez toujours que cet adaptateur est installé correctement et complètement selon le manuel avant de l’utiliser. Si cet adaptateur est cassé ou défectueux, veuillez utiliser nos pièces de rechange pour le remplacer ou le réparer, sinon cela pourrait affecter votre sécurité d’utilisation de ce produit.

ATTENZIONE: prima di utilizzare l’adattatore, verificare sempre che sia installato correttamente e completamente secondo il manuale. In caso di rotture o difetti dell’adattatore, si prega di utilizzare i nostri ricambi per la sostituzione o la riparazione, altrimenti ciò potrebbe compromettere la sicurezza di utilizzo del prodotto.

ACHTUNG! Überprüfen Sie immer, ob dieser Adapter korrekt und vollständig gemäß der Bedienungsanleitung installiert ist, bevor Sie ihn verwenden. Wenn der Adapter defekt ist, verwenden Sie bitte unsere Ersatzteile für den Austausch oder die Reparatur, da dies sonst die Sicherheit des Produkts beeinträchtigen kann.

Gracias

Thank you · Obrigado · Merci ·Grazie · Dank

POR ADQUIRIR UN PRODUCTO ASALVO.
FOR PURCHASING ASALVO PRODUCT.
POR COMPRAR UN PRODUTO ASALVO.
POUR L'ACHAT PRODUIT ASALV.
PER L'ACQUISTO PRODOTTO ASALVO.
FÜR DEN KAUF EINES ASALVO-PRODUKT.

www.asalvo.com

Síguenos · Follow us · Siga-nos · Suivez-nous · Seguici · Folge uns

Importado por Estar Asalvo S.L.
CIF B91234286
P.I. Hacienda Dolores, c/Dos, Nave 2 · 41500 · Alcalá de Guadaíra
Sevilla (España)
Tfno. 955 631 407 · email: info@asalvo.com
www.asalvo.com